SONY

4-277-697-**12**(1)

Active Speaker System

Operating Instructions
Mode d'emploi
Manual de instrucciones
Bedienungsanleitung
Istruzioni per l'uso
Gebruiksaanwijzing
Bruksanvisning
Manual de instruções

©2011 Sony Corporation Printed in China

SRS-D8

A

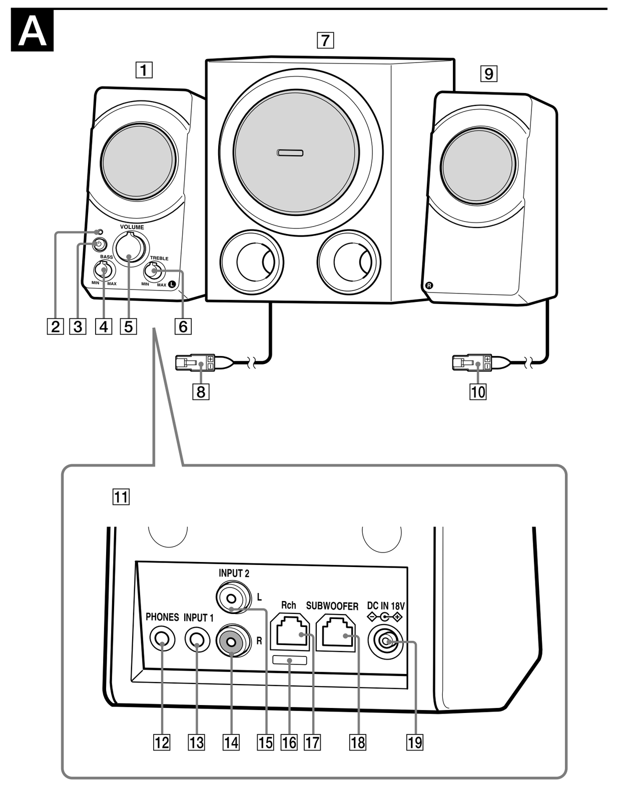

B

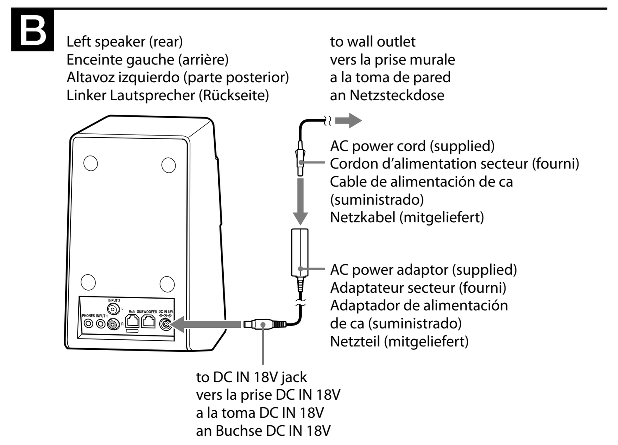

C

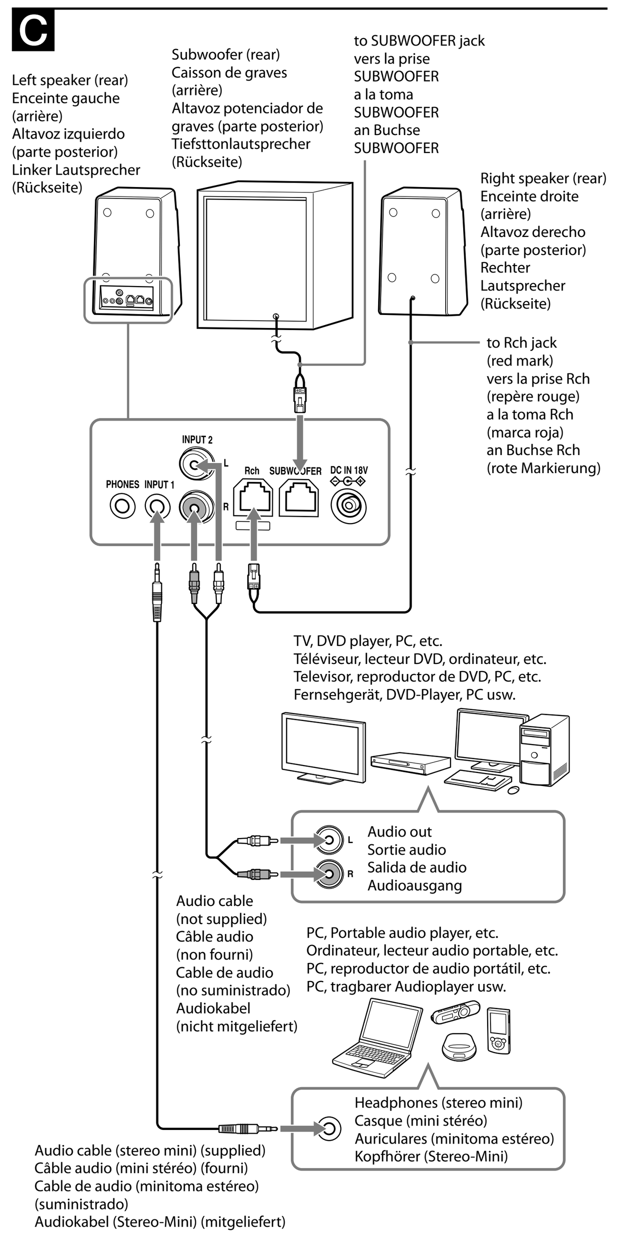

D

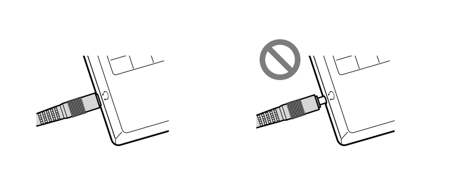

English

Before operating the system, please read this manual thoroughly and retain it for future reference.

WARNING

To reduce the risk of fire or electric shock, do not expose this apparatus to rain or moisture.
To reduce the risk of electrical shock, do not open the cabinet.
Refer servicing to qualified personnel only.
To reduce the risk of fire, do not cover the ventilation opening of the apparatus with newspapers, tablecloths, curtains, etc.
Do not place the naked flame sources such as lighted candles on the apparatus.
To reduce the risk of fire or electric shock, do not expose this apparatus to dripping or splashing, and do not place objects filled with liquids, such as vases, on the apparatus.
Do not install the appliance in a confined space, such as a bookcase or built-in cabinet.
As the main plug is used to disconnect the system from the mains, connect the system to an easily accessible AC outlet.
Should you notice an abnormality in the system, disconnect the main plug from the AC outlet immediately.
The system is not disconnected from the mains as long as it is connected to the AC outlet, even if the system itself has been turned off.

CAUTION

You are cautioned that any changes or modifications not expressly approved in this manual could void your authority to operate this equipment.

The validity of the CE marking is restricted to only those countries where it is legally enforced, mainly in the countries EEA (European Economic Area).

Disposal of Old Electrical & Electronic Equipment (Applicable in the European Union and other European countries with separate collection systems)

This symbol on the product or on its packaging indicates that this product shall not be treated as household waste. Instead it shall be handed over to the applicable collection point for the recycling of electrical and electronic equipment. By ensuring this product is disposed of correctly, you will help prevent potential negative consequences for the environment and human health, which could otherwise be caused by inappropriate waste handling of this product. The recycling of materials will help to conserve natural resources. For more detailed information about recycling of this product, please contact your local Civic Office, your household waste disposal service or the shop where you purchased the product.
Applicable accessories: AC power adaptor

Notice for customers: the following information is only applicable to equipment sold in countries applying EU directives
The manufacturer of this product is Sony Corporation, 1-7-1 Konan Minato-ku Tokyo, 108-0075 Japan. The Authorized Representative for EMC and product safety is Sony Deutschland GmbH, Hedelfinger Strasse 61, 70327 Stuttgart, Germany. For any service or guarantee matters please refer to the addresses given in separate service or guarantee documents.

Precautions

On safety

The nameplate is located on the bottom exterior of the left speaker.

- Before operating the system, be sure that the operating voltage of the system is identical to that of your local power supply.

Where purchased	Operating voltage
All countries/regions	120 V – 240 V AC, 50/60 Hz

- Use only the supplied AC power adaptor.

On operation

- Should any solid object or liquid fall into the system, have the system checked by qualified personnel before operating it any further.
- Although the satellite speakers are magnetically shielded, the subwoofer is not, so do not leave recorded tapes, watches, personal credit cards, or floppy disks with magnetic coding in front of the system for an extended period of time.

On placement

- Do not set the system in an inclined position.
- Do not leave the system in a location near heat sources, or in a place subject to direct sunlight, excessive dust, moisture, rain or mechanical shock.

On cleaning

Do not use alcohol, benzine or thinner to clean the cabinet.

If the TV picture or monitor display is magnetically distorted when placed near this system

Although the satellite speakers are magnetically shielded, the subwoofer is not, and there may be cases that the picture on some TV sets/personal computers may become magnetically distorted. In such a case, turn off the power of the TV set/personal computer once, and after 15 to 30 minutes turn it on again. In the case of a personal computer, take appropriate measures such as data storage before turning off.
If no improvement is apparent, locate the system farther away from the TV set/personal computer.

If you have any questions or problems concerning this system that are not covered in this manual, please consult your nearest Sony dealer.

Identifying parts (See fig. A)

1. **Left speaker (front)**
2. **Power indicator**
3. **⏻ (power) button**
4. **BASS (bass) control**
5. **VOLUME (volume) control**
6. **TREBLE (treble) control**
7. **Subwoofer (front)**
8. **Grey plug**
9. **Right speaker (front)**
10. **Red plug**
11. **Left speaker (rear)**
12. **PHONES (headphones) jack**
13. **INPUT 1 (Stereo mini) jack**
14. **INPUT 2 R jack**
15. **INPUT 2 L jack**
16. **Red mark**
17. **Rch (right speaker) jack**
18. **SUBWOOFER (subwoofer) jack**
19. **DC IN 18V jack**

Power Sources (See fig. B)

Connect the AC power adaptor to the DC IN 18V jack.

Notes on the AC power adaptor
- Use only the supplied AC power adaptor. To avoid damaging the system do not use any other AC power adaptor.

- Plug the AC power adaptor into a nearby AC output. In the case of a problem, unplug from the AC outlet immediately.
- Do not place the AC power adaptor on a bookshelf or in a confined place, such as a cabinet.
- To avoid fire or electric shock do not use the AC power adaptor in a place subject to liquid or moisture. Furthermore, do not place liquid-filled vessels, such as vases, etc., on the AC power adaptor.
- The supplied AC power cord is only for this system. Do not use with any other device.

Hooking up the system (See fig. C)

1. **Connect the red plug of the right speaker to the jack marked in red, and the grey plug of the subwoofer to the SUBWOOFER jack on the rear of the left speaker.**
2. **Connect the system to a source device.**
   Refer to the operating instructions supplied with each connected device for details.

When the system is connected to the monaural jack of a source device
The sound may not come through the right speaker.

Notes

> If connecting the system via a device with a built-in radio or tuner, radio broadcasts or TV sound may not be received, or sensitivity may be reduced significantly.

- If the PC volume adjustment (master volume, WAV volume, etc.) is low, sound may be insufficient. If so, turn up the sound of the PC. For details on volume adjustment on your PC, refer to its operating instructions.
- Make sure the connection of the stereo mini plug and the jack of the source device is made properly. (See fig. D)
- Make sure the left speaker is properly connected to the right speaker and subwoofer. If you connect incorrectly, low tone may not be produced by the subwoofer, or the sound of the right speaker may be distorted. Discontinue use, as malfunction may result.
- Be sure to lower the volume of the source device (PC, TV, etc.) and turn off the system when removing the audio cable from the source device. If you remove the audio cable while the source device (PC, TV, etc.) is working, the equipment or your ears may be damaged by unexpected loud sound.

Listening to the sound

First, turn down the volume on this system. When connecting the system to the headphones output, turn down the volume of the source device.

1. **Press the ⏻ button to turn on.**
   The power indicator lights up.
2. **Start playback of the source device.**
3. **Adjust the volume.**
   VOLUME control: Adjusts the overall volume.
   BASS control: Adjusts the low tone. Set the bass volume to an undistorted level to prevent system damage.
   TREBLE control: Adjusts the high tone.

To turn off the system
Press the ⏻ button. The power indicator goes off.

To use the headphones/earphones
Connect them to the PHONES jack.

Notes
- If the source device has a bass boost function or equalizer function, set to off. If these functions are on, sound may be distorted.
- If headphones/earphones are connected, the bass and treble control function does not work.
- If the system volume, bass and treble level is high, depending on the volume setting of the connected device or the volume setting of the software on PC, speaker sound may be muted. This is caused by the protection circuit, and not a malfunction. Turn down the volume, bass and treble accordingly, in this case.

About the Auto Power function

If no signal is input for about 25 minutes or more, the system turns off automatically. When the ⏻ button is in the ON (pushed) position and a signal is input, the system turns on automatically.
This function may not work depending on how the system is used.

Notes
- If the input signal level is too low, the system will not turn on automatically.
- If a device that generates microwaves, such as a mobile phone, is nearby, the system may be turned on unintentionally by the device.
- If a mobile phone is connected to the system, the system may be turned on unintentionally by noise or an incoming call. When connecting a mobile phone, turn on/off the system manually by the ⏻ button.
- The system may not turn off automatically because of received noise, depending on the source device.
- If no device is connected, the system may not turn off automatically, or it may turn on unintentionally.
- The beginning of the input signal may not be heard, depending on the input signal level.
- Until the system receives an input signal and turns on automatically, no sound will be heard.
- When leaving the system unattended, press the ⏻ button to OFF to prevent malfunction.
- If the power is turned off automatically, the ⏻ button remains in the ON (pushed) position, but the power indicator turns off. The system will turn on again automatically when an input signal is received, and the power indicator will turn on.
  You can manually turn on again by turning the system off and then on again.

Troubleshooting

Should you experience any problems with your speaker system, check the following list and take the suggested measures. Also refer to the operating instructions supplied with each connected device for details about connection. If the problem persists, consult your nearest Sony dealer.

No sound / Low sound level

- Check that both this system and the source device are turned on.
- Turn up the volume of the system.
- Turn up the volume of the source device as high as possible before the onset of distortion. For details on volume adjustment, refer to the operating instructions supplied with the device.
- Make sure all connections have been correctly made. If the audio cable (stereo mini) (supplied) is connected to the audio out jack, the sound level may be low. Connect to the headphones (stereo-mini) jack, in this case.
- If the mute function of the volume adjustment of your PC is set, cancel it.
- Check if headphones are connected. If they are, disconnect them.
- Disconnect the audio cable from the system and PC or source device, then firmly reconnect.
- Ensure that your PC sound balance is set to the center.
- If the source device is connected to both the INPUT 1 (Stereo mini) and INPUT 2 jacks, volume may be attenuated. In this case, disconnect either one of the jacks.

Distorted sound

- Turn down the volume of the source device to the point where the sound is no longer distorted. For details on volume adjustment, refer to the operating instructions supplied with the device.
- If the source device has a bass boost function, set it to off.
- Turn down the volume of the system.
- Make sure all connections have been correctly made. If an audio cable for the audio out jack (not supplied) is connected to the headphones (stereo-mini) jack, sound may be distorted. Connect to the audio out jack, in this case.

There is hum or noise in the system output.

- Make sure all connections have been correctly made.
- Make sure no audio devices are positioned too close to the TV set.

There is noise in the sound from a PC.

If the source device is a PC, connect the audio cable (stereo mini) (supplied) to the headphone jack of the main unit of the PC, not to the monitor of the PC.

The sound comes through only one satellite speaker.

If connecting the system to the monaural jack of a source device, the sound may come through only one satellite speaker.

When connected to a TV, the system does not turn off automatically.

If the audio cable (stereo mini) (supplied) is connected to the headphone jack of the TV, the Auto Power function may not work depending on the TV model. In this case, disconnect the audio cable, and then connect the audio out jack of the TV and the INPUT 2 jack of this system with a suitable audio cable (not supplied).

TV startup sound is heard from the system.

When listening to TV sound, turn on the power of the TV first, and then turn the system on.

Specifications

Speaker section
Speaker system
Satellite speaker: 60 mm, full range, magnetically shielded
Subwoofer: 160 mm
Enclosure type
Satellite speaker: Closed
Subwoofer: Bass reflex
Impedance
Satellite speaker: 8 Ω
Subwoofer: 3.6 Ω

Amplifier section
Reference output power
Satellite speaker: 15 W + 15 W (10% T.H.D., 1 kHz, 8 Ω)
Subwoofer: 30 W (10% T. H.D., 100 Hz, 3.6 Ω)
Input Stereo mini jack × 1
RCA jack × 1
Input impedance
6 kΩ (at 1 kHz)
Output Stereo mini jack × 1 (PHONES)

General
Power DC 18 V (supplied AC power adaptor)
Dimensions (w/h/d)
Satellite speaker: Approx. 109 × 212 × 140 mm
Subwoofer: Approx. 240 × 310 × 318 mm
Mass Left speaker: Approx. 650 g
Right speaker: Approx. 600 g
Subwoofer: Approx. 4,000 g
Supplied accessories
AC power adaptor (AC-E1826) (1)
AC power cord* (1)
Audio cable with stereo mini plug (approx. 1.0 m) (1)
Card Warranty (1)
Operating Instructions (1)

* The supplied AC power cord is only for this system. Do not use with any other device.

Design and specifications are subject to change without notice.

Français

Avant d'utiliser le système, lisez attentivement ce mode d'emploi et conservez-le afin de pouvoir le consulter ultérieurement.

AVERTISSEMENT

Pour éviter les risques d'incendie ou d'électrocution, n'exposez pas cet appareil à la pluie ou à l'humidité.
Ne pas ouvrir le boîtier afin d'éviter tout risque d'électrocution.
Confier la réparation de l'appareil à un technicien qualifié uniquement.
Pour éviter tout risque d'incendie, n'obstruez pas l'orifice de ventilation de l'appareil avec des journaux, des nappes, des rideaux, etc.
Ne placez aucune flamme incandescente (bougies) sur l'appareil.
Pour éviter tout risque d'incendie ou d'électrocution, n'exposez pas cet appareil aux éclaboussures et évitez de placer dessus des objets remplis de liquide, tels que des vases.
N'installez pas l'appareil dans un espace confiné, notamment une bibliothèque ou un meuble encastré.
Etant donné que la fiche secteur est utilisée pour débrancher l'appareil du réseau électrique, raccordez l'appareil à une prise secteur facilement accessible.
Si vous constatez que l'appareil ne fonctionne pas normalement, débranchez immédiatement la fiche secteur de la prise secteur.
Le système n'est pas déconnecté de l'alimentation secteur tant qu'il reste branché à la prise secteur, même si le système lui-même a été mis hors tension.

ATTENTION

Nous vous mettons en garde contre le fait que tout changement ou toute modification non expressément approuvé(e) dans le présent manuel peut annuler vos droits d'utilisation de cet appareil.

La marque CE est valable uniquement dans les pays où elle a force de loi, c'est-à-dire principalement dans les pays de l'EEE (Espace Economique Européen).

Traitement des appareils électriques et électroniques en fin de vie (Applicable dans les pays de l'Union Européenne et aux autres pays européens disposant de systèmes de collecte sélective)

Ce symbole, apposé sur le produit ou sur son emballage, indique que ce produit ne doit pas être traité avec les déchets ménagers. Il doit être remis à un point de collecte approprié pour le recyclage des équipements électriques et électroniques. En s'assurant que ce produit est bien mis au rebut de manière appropriée, vous aiderez à prévenir les conséquences négatives potentielles pour l'environnement et la santé humaine. Le recyclage des matériaux aidera à préserver les ressources naturelles. Pour toute information supplémentaire au sujet du recyclage de ce produit, vous pouvez contacter votre municipalité, votre déchetterie ou le magasin où vous avez acheté le produit.
Accessoires compatibles : adaptateur secteur

Avis à l'intention des clients : les informations suivantes s'appliquent uniquement aux appareils vendus dans des pays qui appliquent les directives de l'Union Européenne
Le fabricant de ce produit est Sony Corporation, 1-7-1 Konan Minato-ku Tokyo, 108-0075 Japon. Le représentant autorisé pour les questions de compatibilité électromagnétique (EMC) et la sécurité des produits est Sony Deutschland GmbH, Hedelfinger Strasse 61, 70327 Stuttgart, Allemagne. Pour toute question relative au SAV ou à la garantie, merci de bien vouloir vous référer aux coordonnées contenues dans les documents relatifs au SAV ou la garantie.

Précautions

Sécurité

La plaque signalétique est située sur la face extérieure, sous l'enceinte gauche.
- Avant de le faire fonctionner, vérifiez que la tension de fonctionnement du système est identique à celle de votre alimentation secteur.

Lieu d'achat	Tension de fonctionnement
Tous pays et/ou régions	120 V – 240 V CA, 50/60 Hz

- Utilisez uniquement l'adaptateur secteur fourni.

Fonctionnement

- Au cas où un objet ou un liquide tomberait à l'intérieur du système, faites vérifier ce dernier par un technicien qualifié avant de l'utiliser de nouveau.
- Bien que les enceintes satellite soient magnétiquement blindées, le caisson de graves ne l'est pas et vous ne devez donc pas laisser de bandes enregistrées, de montres, de cartes de crédit ou de disquettes employant un codage magnétique devant le système pendant une période prolongée.

Installation

- N'installez pas le système sur un plan incliné.
- N'installez pas votre système à proximité de sources de chaleur ni dans un endroit poussiéreux, humide ou soumis à la pluie, aux rayons directs du soleil ou à des chocs mécaniques.

Nettoyage

Pour nettoyer le boîtier, n'utilisez pas d'alcool, d'essence ni de diluant.

Si l'image du téléviseur ou du moniteur subit une distorsion magnétique lorsque celui-ci est placé à proximité du système

Bien que les enceintes satellite soient magnétiquement blindées, le caisson de graves ne l'est pas et il peut se produire des instances où l'image de certains téléviseurs ou écrans d'ordinateur peut devenir déformée magnétiquement. Dans ces cas, mettez le téléviseur ou l'ordinateur hors tension et remettez-le sous tension de 15 à 30 minutes plus tard. Dans le cas d'un ordinateur, prenez les mesures nécessaires pour sauvegarder les données avant de le mettre hors tension.
Si vous ne constatez pas d'amélioration, éloignez le système du téléviseur ou de l'ordinateur.

Si vous avez des questions ou des problèmes concernant cet appareil, qui ne sont pas abordés dans ce mode d'emploi, contactez votre revendeur Sony.

Identification des pièces (Voir fig. A)

1. **Enceinte gauche (avant)**
2. **Témoin d'alimentation**
3. **Commutateur ⏻ (alimentation)**
4. **Commande BASS (graves)**
5. **Commande VOLUME (volume)**
6. **Commande TREBLE (aigus)**
7. **Caisson de graves (avant)**
8. **Fiche grise**
9. **Enceinte droite (avant)**
10. **Fiche rouge**
11. **Enceinte gauche (arrière)**
12. **Prise PHONES (casque)**
13. **Prise INPUT 1 (mini stéréo)**
14. **Prise INPUT 2 R**
15. **Prise INPUT 2 L**
16. **Repère rouge**
17. **Prise Rch (enceinte droite)**
18. **Prise SUBWOOFER (caisson de graves)**
19. **Prise DC IN 18V**

Sources d'alimentation (Voir fig. B)

Branchez l'adaptateur secteur sur la prise DC IN 18V.

Remarques sur l'adaptateur secteur
- Utilisez uniquement l'adaptateur secteur fourni. N'utilisez aucun autre adaptateur secteur afin d'éviter d'endommager le système.

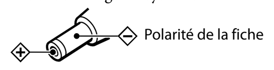

- Branchez l'adaptateur secteur dans une prise secteur située à proximité. En cas de problème, débranchez la fiche de la prise secteur immédiatement.
- Ne placez pas l'adaptateur secteur sur une bibliothèque ou dans un espace confiné comme un meuble.
- Pour éviter un incendie ou tout risque d'électrocution, n'utilisez pas l'adaptateur secteur dans un endroit sujet à des projections de liquide ou à l'humidité. En outre, ne placez aucun objet rempli de liquide comme des vases, etc. sur l'adaptateur secteur.
- Le cordon d'alimentation secteur fourni est exclusivement destiné à ce système. Ne l'utilisez avec aucun autre périphérique.

Raccordement du système (Voir fig. C)

1. **Raccordez la fiche rouge de l'enceinte droite à la prise portant un repère rouge et la fiche grise du caisson de graves à la prise SUBWOOFER située à l'arrière de l'enceinte gauche.**
2. **Raccordez le système à un périphérique source.**
   Pour en savoir plus, consultez le mode d'emploi fourni avec chaque périphérique raccordé.

Si le système est raccordé à la prise mono du périphérique source
Il est possible que le son ne soit pas reproduit dans l'enceinte droite.

Remarques

> Si vous raccordez le système via un périphérique muni d'une radio ou d'un syntoniseur intégré, la réception radio ou le son du téléviseur peut être inopérant ou la sensibilité peut être réduite de façon significative.

- Si le réglage du volume de l'ordinateur (volume principal, volume WAV, etc.) est bas, il est possible que le niveau du son soit insuffisant. Si c'est le cas, augmentez le volume de l'ordinateur. Pour plus d'informations sur le réglage du volume sur l'ordinateur, consultez son mode d'emploi.
- Assurez-vous que le raccordement de la mini-fiche stéréo et celui de la prise du périphérique source sont effectués correctement. (Voir fig. D)
- Assurez-vous que l'enceinte gauche est correctement raccordée à l'enceinte droite et au caisson de graves. Si le raccordement n'est pas correct, il se peut que les tonalités faibles ne soient pas reproduites par le caisson de graves ou que le son de l'enceinte droite soit déformé. Cessez d'utiliser le système, sous peine de provoquer un dysfonctionnement.
- Veillez à réduire le volume du périphérique source (ordinateur, téléviseur, etc.) et à mettre le système hors tension lorsque vous retirez le câble audio provenant du périphérique source. Si vous débranchez le câble audio alors que le périphérique source (ordinateur, téléviseur, etc.) est en marche, un son puissant et inattendu risque d'endommager l'appareil ou d'altérer votre ouïe.

Ecoute du son

Baissez d'abord le volume sur le système. Lors du raccordement du système à la sortie casque, baissez le volume du périphérique source.

1. **Appuyez sur le commutateur ⏻ pour mettre le système sous tension.**
   Le témoin d'alimentation s'allume.
2. **Démarrez la lecture du périphérique source.**
3. **Réglez le volume.**
   Commande VOLUME : Règle l'ensemble du volume.
   Commande BASS : règle les tonalités graves. Réglez le volume des graves sur un niveau non déformé pour éviter d'endommager le système.
   Commande TREBLE : règle les tonalités aiguës.

Pour mettre le système hors tension
Appuyez sur le commutateur ⏻. Le témoin d'alimentation s'éteint.

Pour utiliser le casque ou les écouteurs
Raccordez le casque ou les écouteurs à la prise PHONES.

Remarques
- Si le périphérique source comporte une fonction d'amplificateur de graves ou d'égaliseur, désactivez-la. Si ces fonctions sont activées, le son peut être déformé.
- Si le casque/les écouteurs sont raccordés, la fonction de commande des graves et des aigus est inopérante.
- Si le volume du système ou celui des graves et des aigus est élevé, selon le réglage du volume du périphérique raccordé ou celui du logiciel d'exploitation sur l'ordinateur, il se peut que le son des enceintes soit interrompu. Cela est dû au circuit de protection et ne constitue pas une anomalie. Dans ce cas, abaissez le volume, ainsi que celui des graves et des aigus.

A propos de la fonction de mise sous/hors tension automatique du système

Le système se met automatiquement hors tension si aucun signal ne lui parvient pendant au moins 25 minutes environ. Dès que le commutateur ⏻ est sur la position ON (enclenché) et qu'un signal est transmis, le système se met automatiquement sous tension.
Cette fonction peut être inopérante selon le mode d'utilisation du système.

Remarques
- Si le niveau du signal d'entrée est trop faible, le système ne se met pas automatiquement sous tension.
- Si un périphérique générant des micro-ondes, tel qu'un téléphone mobile, se trouve à proximité, il se peut que ce dernier mette le système sous tension par inadvertance.
- Si un téléphone mobile est raccordé au système, du bruit ou un appel entrant peut provoquer la mise sous tension fortuite du système. Lors du raccordement d'un téléphone mobile, mettez le système sous/hors tension manuellement à l'aide du commutateur ⏻.
- Il se peut que le système ne se mette pas automatiquement hors tension en raison du bruit qu'il perçoit, selon le périphérique source.
- Si aucun périphérique n'est raccordé, il se peut que le système ne se mette pas automatiquement hors tension ou qu'il se mette sous tension par inadvertance.
- Selon le niveau du signal d'entrée, il se peut que vous n'entendiez pas le début de celui-ci.
- Tant que le système ne reçoit pas de signal d'entrée et ne s'allume pas automatiquement, aucun son n'est audible.
- Lorsque vous n'utilisez pas le système, réglez le commutateur ⏻ sur OFF afin d'éviter tout dysfonctionnement.
- Lorsque le système se met automatiquement hors tension, le commutateur ⏻ reste sur la position ON (enclenché), mais le témoin d'alimentation s'éteint. Le système se remettra automatiquement sous tension si aucun signal d'entrée ne lui parvient, et le témoin d'alimentation se mettra sous tension.
  Vous pouvez remettre sous tension manuellement en mettant le système hors tension, puis de nouveau sous tension.

Dépannage

En cas de problème avec votre système d'enceintes, vérifiez la liste suivante et prenez les mesures suggérées. Pour en savoir plus sur le raccordement, consultez également le mode d'emploi fourni avec chaque périphérique raccordé. Si le problème persiste, consultez votre détaillant Sony le plus proche.

Aucun son / Niveau sonore faible

- Vérifiez que ce système et le périphérique source sont sous tension.
- Augmentez le volume du système.
- Réglez le volume du périphérique source à un niveau aussi élevé que possible sans que le son soit déformé. Pour des détails sur le réglage du volume, consultez le mode d'emploi qui accompagne le périphérique.
- Assurez-vous que tous les raccordements sont corrects. Si le câble audio (mini stéréo) (fourni) est raccordé à la prise de sortie audio, le niveau sonore risque d'être faible. Dans ce cas, raccordez le casque (mini stéréo).
- Si la fonction de coupure du son du réglage du volume de l'ordinateur est activée, désactivez-la.
- Vérifiez si un casque n'est pas raccordé. Si c'est le cas, débranchez-le.
- Débranchez le câble audio du système et de l'ordinateur ou du périphérique source, puis rebranchez-le fermement.
- Assurez-vous que la balance du son de l'ordinateur est réglée sur la position centrale.
- Si l'appareil source est raccordé aux prises INPUT 1 (mini stéréo) et INPUT 2, le volume risque d'être atténué. Dans ce cas, débranchez une des deux prises.

Son déformé

- Réglez le volume du périphérique source à un niveau suffisamment bas pour que le son ne soit plus déformé. Pour des détails sur le réglage du volume, consultez le mode d'emploi qui accompagne le périphérique.
- Si le périphérique source comporte une fonction d'amplificateur de graves, désactivez-la.
- Abaissez le volume du système.
- Assurez-vous que tous les raccordements ont été effectués correctement. Si un câble audio de la prise de sortie audio (non fourni) est raccordé à la prise du casque (mini stéréo), le son risque d'être déformé. Dans ce cas, raccordez-le à la prise de sortie audio.

Il y a un bourdonnement ou un bruit émis par le système.

- Assurez-vous que tous les raccordements sont corrects.
- Assurez-vous qu'aucun périphérique audio n'est placé trop près du téléviseur.

Il y a des parasites dans le son d'un ordinateur.

Si l'appareil source est un ordinateur, raccordez le câble audio (mini stéréo) (fourni) à la prise casque de l'unité principale de l'ordinateur, et non au moniteur de l'ordinateur.

Le son n'est reproduit que par une enceinte satellite.

Si le système est raccordé à la prise mono d'un périphérique source, il se peut que le son ne soit reproduit que par une enceinte satellite.

Lorsqu'il est raccordé à un téléviseur, le système ne se met pas automatiquement hors tension.

Si le câble audio (mini stéréo) (fourni) est raccordé à la prise casque du téléviseur, la fonction de mise sous/hors tension automatique du système risque de ne pas fonctionner, selon le modèle de téléviseur. Dans ce cas, débranchez le câble audio, puis raccordez la prise de sortie audio du téléviseur à la prise INPUT 2 du système à l'aide d'un câble audio (non fourni) adapté.

Le système reproduit le son de démarrage du téléviseur.

Lorsque vous écoutez le son du téléviseur, mettez celui-ci sous tension avant le système.

Spécifications

Section enceintes
Système d'enceintes
Enceinte satellite : 60 mm, gamme étendue, dotée d'un blindage magnétique
Caisson de graves : 160 mm
Type d'enceinte
Enceinte satellite : fermée
Caisson de graves : bass reflex
Impédance
Enceinte satellite : 8 Ω
Caisson de graves : 3,6 Ω

Section amplificateur
Puissance de sortie de référence
Enceinte satellite : 15 W + 15 W (10% D.H.T., 1 kHz, 8 Ω)
Caisson de graves : 30 W (10% D.H.T., 100 Hz, 3,6 Ω)
Entrée Mini-prise stéréo × 1
Prise RCA × 1
Impédance d'entrée
6 kΩ (à 1 kHz)
Sortie Mini-prise stéréo × 1 (PHONES)

Généralités
Alimentation
18V CC (adaptateur secteur fourni)
Dimensions (l/h/p)
Enceinte satellite : environ 109 × 212 × 140 mm
Caisson de graves : environ 240 × 310 × 318 mm
Poids Enceinte gauche : environ 650 g
Enceinte droite : environ 600 g
Caisson de graves : environ 4 000 g

Accessoires fournis
Adaptateur secteur (AC-E1826) (1)
Cordon d'alimentation secteur* (1)
Câble audio avec mini-fiche stéréo (environ 1,0 m) (1)
Carte de garantie (1)
Mode d'emploi (1)

* Le cordon d'alimentation secteur fourni est exclusivement destiné à ce système. Ne l'utilisez avec aucun autre périphérique.

La conception et les spécifications sont sujettes à modification sans préavis.

Español

Antes de utilizar el sistema, lea este manual atentamente y consérvelo para consultarlo en el futuro.

ADVERTENCIA

Para reducir el riesgo de incendios o descargas eléctricas, no exponga el aparato a la lluvia ni a la humedad.
Para reducir el riesgo de descargas eléctricas, no abra la unidad.
En caso de avería, solicite los servicios de personal cualificado solamente.
Para reducir el riesgo de incendio, no cubra las aberturas de ventilación del aparato con periódicos, manteles, cortinas, etc.
No coloque sobre el aparato fuentes de llamas al descubierto, como velas encendidas.
Para reducir el riesgo de incendio o electrocución, no exponga el aparato a goteos o salpicaduras ni coloque encima objetos que contengan líquidos como, por ejemplo, jarrones.
No instale el aparato en un espacio cerrado, como una estantería o un armario empotrado.
Puesto que el enchufe sirve para desconectar la unidad de la corriente eléctrica, conecte la unidad en una toma de ca de fácil acceso.
Si detecta alguna anomalía en la unidad, desconecte inmediatamente el enchufe principal de la toma de ca.
El sistema no se desconectará de la corriente mientras siga conectado a la toma de corriente de ca, aunque esté apagado.

PRECAUCIÓN

Se advierte que cualquier cambio o modificación que no se apruebe de modo explícito en este manual podría anular su autorización para utilizar este equipo.

La validez de la marca CE se limita únicamente a aquellos países en los que la legislación la impone, especialmente los países de la EEA (Área económica europea).

Tratamiento de los equipos eléctricos y electrónicos al final de su vida útil (aplicable en la Unión Europea y en países europeos con sistemas de recogida selectiva de residuos)

Este símbolo en el equipo o el embalaje indica que el presente producto no puede ser tratado como residuos domésticos normales, sino que debe entregarse en el correspondiente punto de recogida de equipos eléctricos y electrónicos. Al asegurarse de que este producto se desecha correctamente, Ud. ayuda a prevenir las consecuencias negativas para el medio ambiente y la salud humana que podrían derivarse de la incorrecta manipulación en el momento de deshacerse de este producto. El reciclaje de materiales ayuda a conservar los recursos naturales. Para recibir información detallada sobre el reciclaje de este producto, póngase en contacto con el ayuntamiento, el punto de recogida más cercano o el establecimiento donde ha adquirido el producto.
Accesorios aplicables: adaptador de alimentación de ca

Aviso para los clientes: la información siguiente resulta de aplicación solo a los equipos comercializados en países afectados por las directivas de la UE
El fabricante de este producto es Sony Corporation, 1-7-1 Konan Minato-ku Tokyo, 108-0075 Japón. El representante autorizado para EMC y seguridad en el producto es Sony Deutschland GmbH, Hedelfinger Strasse 61, 70327 Stuttgart, Alemania. Para cualquier asunto relacionado con servicio o garantía por favor diríjase a la dirección indicada en los documentos de servicio o garantía adjuntados con el producto.

Precauciones

Seguridad

La placa de características se encuentra en la parte inferior exterior del altavoz izquierdo.
- Antes de utilizar el sistema compruebe si la tensión de la alimentación del mismo es idéntica a la de la fuente de alimentación local.

Lugar de adquisición	Tensión de alimentación
Todos los países y regiones	ca de 120 V – 240 V, 50/60 Hz

- Utilice solamente el adaptador de alimentación de ca suministrado.

Funcionamiento

- Si se introduce algún objeto sólido o líquido en el sistema, haga que sea revisado por personal especializado antes de volver a usarlo.
- Aunque los altavoces satélite están magnéticamente protegidos, el altavoz potenciador de graves no lo está; por lo tanto, no deje cintas grabadas, relojes, tarjetas de crédito o disquetes que utilicen codificación magnética delante del sistema durante un período prolongado de tiempo.

Colocación

- No coloque los altavoces en posición inclinada.
- No deje el sistema cerca de fuentes de calor, ni en lugares expuestos a la luz solar directa, polvo excesivo, humedad, lluvia o golpes.

Limpieza

No utilice alcohol, bencina ni disolvente para limpiar la unidad.

Si la imagen del televisor o la pantalla del monitor aparece distorsionada debido al magnetismo al colocarla cerca de este sistema

Aunque los altavoces satélite están magnéticamente protegidos, el altavoz potenciador de graves no lo está y, en algunos casos, la imagen de algunos televisores u ordenadores puede distorsionarse debido al magnetismo. En este caso, apague el televisor o el ordenador y vuelva a encenderlo pasados entre 15 y 30 minutos. En el caso de un ordenador, tome medidas adecuadas como el almacenamiento de datos antes de apagarlo.
Si no se produce una mejora aparente, aleje el sistema del televisor o el ordenador.

Si desea realizar alguna consulta o solucionar algún problema relativo a la unidad que no se trate en este manual, póngase en contacto con el distribuidor Sony más cercano a su domicilio.

Identificación de las piezas (Consulte la fig. A)

1. **Altavoz izquierdo (parte delantera)**
2. **Indicador de alimentación**
3. **Interruptor ⏻ (alimentación)**
4. **Control BASS (graves)**
5. **Control VOLUME (volumen)**
6. **Control TREBLE (agudos)**
7. **Altavoz potenciador de graves (parte delantera)**
8. **Clavija gris**
9. **Altavoz derecho (parte delantera)**
10. **Clavija roja**
11. **Altavoz izquierdo (parte posterior)**
12. **Toma PHONES (auriculares)**
13. **Toma INPUT 1 (Minitoma estéreo)**
14. **Toma INPUT 2 R**
15. **Toma INPUT 2 L**
16. **Marca roja**
17. **Toma Rch (altavoz derecho)**
18. **Toma SUBWOOFER (altavoz potenciador de graves)**
19. **Toma DC IN 18V**

Fuentes de alimentación (Consulte la fig. B)

Conecte el adaptador de alimentación de ca a la toma DC IN 18V.

Notas sobre el adaptador de alimentación de ca
- Utilice solamente el adaptador de alimentación de ca suministrado. Para evitar dañar los altavoces, no utilice ningún otro adaptador de alimentación de ca.

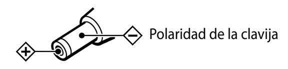

- Conecte el adaptador de alimentación de ca a una salida de ca cercana. En caso de problemas, desconéctelo de la toma de corriente de ca inmediatamente.
- No coloque el adaptador de alimentación de ca en un estante ni en un lugar cerrado como, por ejemplo, un armario.
- Para evitar incendios y descargas eléctricas, no utilice el adaptador de alimentación de ca en lugares expuestos a líquidos o humedad. Tampoco coloque recipientes con líquidos como, por ejemplo, jarrones encima del adaptador de alimentación de ca.
- El cable de alimentación de ca suministrado está diseñado únicamente para este sistema. No lo utilice con ningún otro dispositivo.

Conexión de los altavoces (Consulte la fig. C)

1. **Conecte la clavija roja del altavoz derecho a la toma marcada en rojo y la clavija gris del altavoz potenciador de graves a la toma SUBWOOFER situada en la parte trasera del altavoz izquierdo.**
2. **Conecte el sistema a un dispositivo fuente.**
   Consulte el manual de instrucciones suministrado con cada dispositivo conectado para obtener más información.

Si el sistema está conectado a la toma monoaural del dispositivo fuente
Es posible que el sonido no se emita por el altavoz derecho.

Notas

> Si conecta el sistema mediante un dispositivo con radio o sintonizador incorporado, es posible que las emisiones de radio o el sonido procedente del televisor no se reciban o que la sensibilidad se reduzca de manera significativa.

- Si el ajuste de volumen del ordenador (volumen general, volumen WAV, etc.) es bajo, es posible que el sonido sea insuficiente. En tal caso, suba el sonido del ordenador. Si desea obtener más información sobre el ajuste de volumen del ordenador, consulte su manual de instrucciones.
- Asegúrese de que la conexión de la miniclavija estéreo y de la toma del dispositivo fuente se ha realizado correctamente. (Consulte la fig. D)
- Asegúrese de que el altavoz izquierdo está conectado correctamente al altavoz derecho y al altavoz potenciador de graves. Si los conecta de manera incorrecta, es posible que el altavoz potenciador de graves no produzca los tonos bajos, o que el sonido procedente del altavoz derecho se distorsione. Deje de utilizarlos, ya que se podría producir un fallo de funcionamiento.
- Asegúrese de bajar el volumen del dispositivo fuente (PC, televisor, etc.) y de apagar el sistema cuando extraiga el cable de audio del dispositivo fuente. Si extrae el cable de audio mientras el dispositivo fuente (PC, televisor, etc.) está en uso, es posible que se dañe el equipo o los oídos debido a un sonido agudo inesperado.

Recepción del sonido

En primer lugar, baje el volumen del sistema. Cuando conecte el sistema a la salida de auriculares, baje el volumen del dispositivo fuente.

1. **Pulse el interruptor ⏻ para encender el sistema.**
   El indicador de alimentación se iluminará.
2. **Inicie la reproducción en el dispositivo fuente.**
3. **Ajuste el volumen.**
   Control VOLUME: permite ajustar el volumen general.
   Control BASS: Permite ajustar los tonos bajos. Ajuste el volumen de los sonidos graves a un nivel en el que no se produzca una distorsión del sonido para evitar daños en el sistema.
   Control TREBLE: Permite ajustar los tonos altos.

Para apagar el sistema
Pulse el botón ⏻. El indicador de alimentación se apagará.

Para utilizar los auriculares
Conéctelos a la toma PHONES.

Notas
- Si el dispositivo fuente dispone de función de potenciación de graves o ecualizador, desactívelas. Si dichas funciones están activadas, el sonido podría distorsionarse.
- Si los auriculares están conectados, la función de control de sonidos graves y agudos no funcionará.
- Si el volumen del sistema, el nivel de graves y el nivel de agudos son elevados, en función del ajuste del volumen del dispositivo conectado o el ajuste del volumen del software del PC, es posible que el sonido del PC se silencie. Esto es debido al circuito de protección y no se trata de un fallo de funcionamiento. Baje el volumen, los sonidos graves y agudos según corresponda.

Acerca de la función de apagado automático

Si no hay señal de entrada durante unos 25 minutos o más, el sistema se desactivará automáticamente. Cuando el interruptor ⏻ se encuentra en la posición ON (pulsado) y se recibe una señal, el sistema se enciende automáticamente.
Es posible que esta función no funcione dependiendo de la forma en que se utilice el sistema.

Notas
- Si la señal de entrada es demasiado baja, el sistema no se activará automáticamente.
- Si un dispositivo que genera microondas, como un teléfono móvil, está cercano, el dispositivo puede activar el sistema involuntariamente.
- Si hay un teléfono móvil conectado al sistema, éste podría activarse involuntariamente a causa del ruido o de una llamada entrante. Al conectar un teléfono móvil, active o desactive el sistema manualmente mediante el interruptor ⏻.
- Es posible que, en función del dispositivo fuente, el sistema no se desactive automáticamente a causa del ruido recibido.
- Si no hay ningún dispositivo conectado, es posible que el sistema no se desactive automáticamente o que se active involuntariamente.
- Es posible que, en función del nivel de la señal de entrada, no se oiga el principio de ésta.
- Hasta que el sistema reciba una señal de entrada y se active automáticamente, no se escuchará ningún sonido.
- Cuando no utilice el sistema, ajuste el interruptor ⏻ en OFF para evitar fallos de funcionamiento.
- Si la alimentación se desactiva automáticamente, el interruptor ⏻ permanecerá en la posición ON (pulsado), pero el indicador de alimentación se apagará. El sistema se encenderá de nuevo automáticamente cuando reciba una señal de entrada, y el indicador de alimentación se encenderá.
  Puede volver a encender manualmente el sistema apagándolo primero y volviéndolo a encender.

Resolución de problemas

Si experimenta algún problema con el sistema de altavoces, compruebe la lista siguiente y tome las medidas que se sugieren. Consulte también el manual de instrucciones suministrado con cada dispositivo conectado para obtener más información. Si el problema persiste, póngase en contacto con el distribuidor Sony más cercano.

No hay sonido / Nivel de sonido bajo

- Compruebe que tanto el sistema como el dispositivo fuente están encendidos.
- Suba el volumen del sistema.
- Suba el volumen del dispositivo fuente al máximo posible sin que se produzca una distorsión del sonido. Si desea obtener información detallada sobre el ajuste del volumen, consulte el manual de instrucciones suministrado con el dispositivo.
- Asegúrese de que todas las conexiones se han realizado correctamente. Si el cable de audio (minitoma estéreo) (suministrado) está conectado a la toma de salida de audio, el nivel del sonido será bajo. En este caso, conéctelo a los auriculares (minitoma estéreo).
- Si la función de silenciamiento del ajuste de volumen del ordenador está ajustada, cancélela.
- Compruebe que los auriculares estén conectados. Si lo están, desconéctelos.
- Desconecte el cable de audio del sistema y el PC o del dispositivo fuente y, a continuación, vuelva a conectarlo firmemente.
- Asegúrese de que el balance de sonido del ordenador está ajustado en el centro.
- Si el dispositivo fuente está conectado tanto a la toma INPUT 1 (Minitoma estéreo) como a la toma INPUT 2, es posible que el volumen se atenúe. En este caso, desconecte una de las tomas.

El sonido aparece distorsionado

- Baje el volumen del dispositivo fuente hasta que el sonido deje de escucharse distorsionado. Si desea obtener información detallada sobre el ajuste del volumen, consulte el manual de instrucciones suministrado con el dispositivo.
- Si el dispositivo fuente dispone de función de potenciación de graves, desactívela.
- Baje el volumen del sistema.
- Asegúrese de que todas las conexiones se han realizado correctamente. Si hay un cable de audio para la toma de salida de audio (no suministrado) conectado a los auriculares (minitoma estéreo), es posible que el sonido se distorsione. En este caso, conéctelo a la toma de salida de audio.

Se perciben zumbidos o ruidos en la salida del altavoz.

- Asegúrese de que todas las conexiones se han realizado correctamente.
- Asegúrese de que no existe ningún dispositivos de audio demasiado cerca del televisor.

Se percibe un ruido en el sonido de un PC.

Si el dispositivo fuente es un PC, conecte el cable de audio (minitoma estéreo) (suministrado) a la toma de auriculares de la unidad principal del PC, no al monitor del PC.

El sonido solamente se emite a través de un altavoz satélite.

Si conecta el sistema a la toma monoaural de un dispositivo fuente, es posible que el sonido solamente se emita a través de un altavoz satélite.

Cuando se encuentra conectado a un televisor, el sistema no se apaga automáticamente.

Si el cable de audio (minitoma estéreo) (suministrado) está conectado a la toma de auriculares del televisor, es posible que la función de apagado automático no funcione según el modelo de televisor. En este caso, desconecte el cable de audio y, a continuación, conecte la toma de salida de audio del televisor y la toma INPUT 2 de este sistema con un cable de audio (no suministrado) adecuado.

El sonido de arranque del televisor se escucha desde el sistema.

Al escuchar el sonido del televisor, active la alimentación de este en primer lugar y, a continuación, active el sistema.

Especificaciones

Sección del altavoz
Sistema de altavoces
Altavoz satélite: 60 mm, gama completa, magnéticamente protegido
Altavoz potenciador de graves: 160 mm
Tipo de carcasa
Altavoz satélite: cerrada
Altavoz potenciador de graves: reflejo de graves
Impedancia
Altavoz satélite: 8 Ω
Altavoz potenciador de graves: 3,6 Ω

Sección del amplificador
Potencia de salida de referencia
Altavoz satélite: 15 W + 15 W (10% THD, 1 kHz, 8 Ω)
Altavoz potenciador de graves: 30 W (10% THD, 100 Hz, 3,6 Ω)
Entrada Minitoma estéreo × 1
Toma RCA × 1
Impedancia de entrada
6 kΩ (a 1 kHz)
Salida Minitoma estéreo × 1 (PHONES)

Generales
Alimentación
cc de 18 V (adaptador de alimentación de ca suministrado)
Dimensiones (an/al/pr)
Altavoz satélite: aprox. 109 × 212 × 140 mm
Altavoz potenciador de graves: aprox. 240 × 310 × 318 mm
Peso Altavoz izquierdo: aprox. 650 g
Altavoz derecho: aprox. 600 g
Altavoz potenciador de graves: aprox. 4.000 g

Accesorios suministrados
Adaptador de alimentación de ca (AC-E1826) (1)
Cable de alimentación de ca* (1)
Cable de audio con miniclavija estéreo (aprox. 1,0 m) (1)
Tarjeta de garantía (1)
Manual de instrucciones (1)

* El cable de alimentación de ca suministrado está diseñado únicamente para este sistema. No lo utilice con ningún otro dispositivo.

El diseño y las especificaciones están sujetos a cambios sin previo aviso.

Deutsch

Lesen Sie diese Anleitung vor Inbetriebnahme des Systems bitte genau durch und bewahren Sie sie zum späteren Nachschlagen sorgfältig auf.

WARNUNG

Um Feuergefahr und die Gefahr eines elektrischen Schlags zu verringern, setzen Sie das Gerät weder Regen noch sonstiger Feuchtigkeit aus.
Um die Gefahr eines elektrischen Schlags zu verringern, öffnen Sie das Gehäuse nicht.
Überlassen Sie Wartungsarbeiten stets qualifiziertem Fachpersonal.
Um die Brandgefahr zu reduzieren, decken Sie die Ventilationsöffnungen des Geräts nicht mit Zeitungen, Tischdecken, Vorhängen usw. ab.
Stellen Sie keine Gegenstände mit offenen Flammen, wie z. B. brennende Kerzen, auf das Gerät.
Um Feuergefahr und die Gefahr eines elektrischen Schlags zu verringern, schützen Sie das Gerät vor Tropf- oder Spritzwasser und stellen Sie keine Gefäße mit Flüssigkeiten darin, wie z. B. Vasen, auf das Gerät.
Stellen Sie das Gerät nicht an einem Ort auf, an dem eine ausreichende Luftzufuhr nicht gegeben ist, zum Beispiel in einem engen Regalfach oder in einem Einbauschrank.
Schließen Sie das System an eine leicht zugängliche Netzsteckdose an, da das System mit dem Netzstecker vom Netzstrom getrennt wird.
Sollten an dem System irgendwelche Störungen auftreten, ziehen Sie sofort den Netzstecker aus der Netzsteckdose.
Das System bleibt auch in ausgeschaltetem Zustand mit dem Stromnetz verbunden, solange das Netzkabel mit der Netzsteckdose verbunden ist.

VORSICHT

Alle Änderungen am Gerät, die in dieser Anleitung nicht ausdrücklich als zulässig beschrieben sind, können dazu führen, dass die Genehmigung zur Inbetriebnahme dieses Geräts erlischt.

Die Gültigkeit des CE-Zeichens beschränkt sich ausschließlich auf die Länder, in denen es gesetzlich erforderlich ist, vor allem im europäischen Wirtschaftsraum.

Entsorgung von gebrauchten elektrischen und elektronischen Geräten (anzuwenden in den Ländern der Europäischen Union und anderen europäischen Ländern mit einem separaten Sammelsystem für diese Geräte)

Das Symbol auf dem Produkt oder seiner Verpackung weist darauf hin, dass dieses Produkt nicht als normaler Haushaltsabfall zu behandeln ist, sondern an einer Annahmestelle für das Recycling von elektrischen und elektronischen Geräten abgegeben werden muss. Durch Ihren Beitrag zum korrekten Entsorgen dieses Produkts schützen Sie die Umwelt und die Gesundheit Ihrer Mitmenschen. Umwelt und Gesundheit werden durch falsches Entsorgen gefährdet. Materialrecycling hilft, den Verbrauch von Rohstoffen zu verringern. Weitere Informationen zum Recycling dieses Produkts erhalten Sie bei Ihrer Gemeindeverwaltung, den kommunalen Entsorgungsbetrieben oder dem Geschäft, in dem Sie das Produkt gekauft haben.
Verwendbares Zubehör: Netzteil

Hinweis für Kunden: Die folgenden Informationen gelten nur für Geräte, die in Ländern verkauft werden, in denen EU-Richtlinien gelten
Der Hersteller dieses Produktes ist Sony Corporation, 1-7-1 Konan Minato-ku Tokio, 108-0075 Japan. Bevollmächtigter für EMV und Produktsicherheit ist Sony Deutschland GmbH, Hedelfinger Strasse 61, 70327 Stuttgart, Deutschland. Für Kundendienst- oder Garantieangelegenheiten wenden Sie sich bitte an die in Kundendienst- oder Garantiedokumenten genannten Adressen.

Sicherheitsmaßnahmen

Sicherheit

Das Typenschild befindet sich außen an der Unterseite des linken Lautsprechers.
- Bevor Sie das System in Betrieb nehmen, überprüfen Sie, ob die Betriebsspannung des Systems der lokalen Stromversorgung entspricht.

Erworben in	Betriebsspannung
Alle Länder/Regionen	120 V – 240 V Wechselstrom, 50/60 Hz

- Verwenden Sie ausschließlich das mitgelieferte Netzteil.

Betrieb

- Sollten Fremdkörper oder Flüssigkeiten in das System gelangen, lassen Sie es von qualifiziertem Fachpersonal überprüfen, bevor Sie es wieder benutzen.
- Die Satellitenlautsprecher sind magnetisch abgeschirmt, der Tiefsttonlautsprecher jedoch nicht. Lassen Sie bespielte Bänder, Uhren, Kreditkarten oder Disketten mit Magnetcodierung daher nicht längere Zeit vor dem System liegen.

Aufstellung

- Stellen Sie das System nicht in geneigter Position auf.
- Stellen Sie das System nicht in der Nähe von Wärmequellen oder an Orten auf, an denen es direktem Sonnenlicht, außergewöhnlich viel Staub, Feuchtigkeit, Regen oder mechanischen Erschütterungen ausgesetzt ist.

Reinigung

Reinigen Sie das Gehäuse nicht mit Alkohol, Benzin oder Verdünner.

Wenn das Fernsehbild oder die Monitoranzeige in der Nähe dieses Systems verzerrt ist

Die Satellitenlautsprecher sind magnetisch abgeschirmt, der Tiefsttonlautsprecher jedoch nicht, so dass in einigen Fällen das Bild auf einem in der Nähe aufgestellten Fernsehschirm/PC-Monitor verzerrt sein kann. Schalten Sie in einem solchen Fall das Fernsehgerät/den PC einmal aus und nach 15 bis 30 Minuten wieder an. Führen Sie vor dem Ausschalten eines PCs die erforderlichen Maßnahmen wie z. B. das Speichern von Daten durch.
Lässt sich die Störung so nicht beheben, stellen Sie das System weiter vom Fernsehgerät/PC entfernt auf.

Sollten an Ihrem Lautsprechersystem Probleme auftreten oder sollten Sie Fragen haben, wenden Sie sich bitte an Ihren Sony-Händler.

Teile und Bedienelemente (siehe Abb. A)

1. **Linker Lautsprecher (Vorderseite)**
2. **Netzanzeige**
3. **Taste ⏻ (Ein/Aus)**
4. **Regler BASS (Bass)**
5. **Regler VOLUME (Lautstärke)**
6. **Regler TREBLE (Höhen)**
7. **Tiefsttonlautsprecher (Vorderseite)**
8. **Grauer Stecker**
9. **Rechter Lautsprecher (Vorderseite)**
10. **Roter Stecker**
11. **Linker Lautsprecher (Rückseite)**
12. **Buchse PHONES (Kopfhörer)**
13. **Buchse INPUT 1 (Stereo-Mini)**
14. **Buchse INPUT 2 R**
15. **Buchse INPUT 2 L**
16. **Rote Markierung**
17. **Buchse Rch (rechter Lautsprecher)**
18. **Buchse SUBWOOFER (Tiefsttonlautsprecher)**
19. **Buchse DC IN 18V**

Stromquellen (siehe Abb. B)

Schließen Sie das Netzteil an die Buchse DC IN 18V an.

Hinweise zum Netzteil
- Verwenden Sie ausschließlich das mitgelieferte Netzteil. Benutzen Sie kein anderes Netzteil. Andernfalls kann das System beschädigt werden.

- Stecken Sie das Netzteil in eine Netzsteckdose in der Nähe. Wenn ein Problem auftritt, ziehen Sie das Netzteil umgehend aus der Netzsteckdose.
- Stellen Sie das Netzteil nicht in ein geschlossenes Bücherregal, einen Einbauschrank u. ä., wo eine ausreichende Belüftung nicht gegeben ist.
- Verwenden Sie das Netzteil nicht an einem Ort, an dem es Nässe oder hoher Luftfeuchtigkeit ausgesetzt ist. Andernfalls besteht Feuergefahr oder die Gefahr eines elektrischen Schlags. Stellen Sie außerdem keine mit Flüssigkeit gefüllten Gefäße wie z. B. Vasen auf das Netzteil.
- Das mitgelieferte Netzkabel ist nur für dieses System geeignet. Verwenden Sie es nicht mit einem anderen Gerät.

Anschließen des Systems (siehe Abb. C)

1. **Schließen Sie den roten Stecker des rechten Lautsprechers an die rot markierte Buchse an und den grauen Stecker des Tiefsttonlautsprechers an die Buchse SUBWOOFER an der Rückseite des linken Lautsprechers.**
2. **Schließen Sie das System an das Gerät an, das als Tonquelle fungiert.**
   Einzelheiten dazu finden Sie in der mit dem angeschlossenen Gerät gelieferten Bedienungsanleitung.

Wenn das System an die Monobuchse der Tonquelle angeschlossen ist
Der Ton wird möglicherweise nicht über den rechten Lautsprecher ausgegeben.

Hinweise

> Wenn Sie das System an ein Gerät mit eingebautem Radio oder Tuner anschließen, werden unter Umständen keine Radiosendungen und kein Fernsehton empfangen oder die Empfindlichkeit ist erheblich reduziert.

- Wenn die Lautstärkeregelung am PC (Master-Lautstärke, WAV-Lautstärke usw.) zu niedrig eingestellt ist, kann der Klang unzureichend sein. Erhöhen Sie in diesem Fall die Lautstärke am PC. Einzelheiten zur Lautstärkeregelung am PC finden Sie in der dazugehörigen Bedienungsanleitung.
- Vergewissern Sie sich, dass der Stereoministecker ordnungsgemäß an die Buchse des Geräts angeschlossen ist, das als Tonquelle fungiert. (siehe Abb. D)
- Vergewissern Sie sich, dass der linke Lautsprecher ordnungsgemäß mit dem rechten Lautsprecher und dem Tiefsttonlautsprecher verbunden ist. Andernfalls werden vom Tiefsttonlautsprecher unter Umständen keine Bässe erzeugt oder der Ton vom rechten Lautsprecher ist möglicherweise verzerrt. Verwenden Sie das System nicht weiter, da es sonst zu Fehlfunktionen kommen kann.
- Achten Sie darauf, die Lautstärke an der Tonquelle (PC, Fernsehgerät usw.) zu verringern und das System auszuschalten, wenn Sie das Audiokabel von der Tonquelle trennen. Wenn Sie das Audiokabel trennen, während die Tonquelle (PC, Fernsehgerät usw.) läuft, können die Geräte oder Ihr Gehör durch plötzliche laute Töne geschädigt werden.

Tonwiedergabe

Reduzieren Sie zuerst die Lautstärke am System. Wenn Sie das System an den Kopfhörerausgang anschließen, reduzieren Sie die Lautstärke der Tonquelle.

1. **Drücken Sie zum Einschalten die Taste ⏻.**
   Die Netzanzeige leuchtet auf.
2. **Starten Sie die Wiedergabe an der Tonquelle.**
3. **Stellen Sie die Lautstärke ein.**
   Regler VOLUME: Regelt die Gesamtlautstärke.
   Regler BASS: Regelt die Bässe. Stellen Sie die Basslautstärke so ein, dass der Ton nicht verzerrt wird, um Schäden am System zu vermeiden.
   Regler TREBLE: Regelt die Höhen.

So schalten Sie das System aus
Drücken Sie die Taste ⏻. Die Netzanzeige erlischt.

So verwenden Sie Kopfhörer/Ohrhörer
Schließen Sie sie an die Buchse PHONES an.

Hinweise
- Wenn die Tonquelle über eine Bassverstärkungsfunktion oder Equalizer-Funktion verfügt, schalten Sie diese aus. Andernfalls kann der Ton verzerrt sein.
- Wenn Kopfhörer/Ohrhörer angeschlossen sind, wird die Funktion zum Regeln von Bässen und Höhen deaktiviert.
- Wenn die Lautstärke des Systems und die Lautstärke der Bässe bzw. Höhen zu hoch sind, setzt der Ton von den Lautsprechern je nach Lautstärkeeinstellung beim angeschlossenen Gerät oder bei der Software auf dem PC unter Umständen aus. Dies liegt an der Schutzeinrichtung und ist keine Fehlfunktion. Drehen Sie in diesem Fall die Lautstärke sowie die Lautstärke der Bässe bzw. Höhen entsprechend herunter.

Hinweis zur automatischen Einschaltung

Wenn etwa 25 Minuten oder länger kein Signal eingespeist wird, schaltet sich das System automatisch aus. Wenn sich die Taste ⏻ in der Position ON (gedrückt) befindet und ein Signal eingespeist wird, schaltet sich das System automatisch wieder ein.
Je nach Verwendung des Systems steht diese Funktion unter Umständen nicht zur Verfügung.

Hinweise
- Wenn der Eingangssignalpegel zu niedrig ist, schaltet sich das System nicht automatisch ein.
- Wenn sich ein Gerät, das Mikrowellen erzeugt, wie z. B. ein Mobiltelefon, in der Nähe befindet, kann das System durch dieses Gerät unbeabsichtigt eingeschaltet werden.
- Wenn ein Mobiltelefon an das System angeschlossen wird, wird es aufgrund von Interferenzen oder bei einem eingehenden Anruf möglicherweise versehentlich eingeschaltet. Schalten Sie das System mit der Taste ⏻ manuell ein bzw. aus, wenn Sie ein Mobiltelefon anschließen.
- Abhängig vom Gerät, das als Tonquelle fungiert, schaltet sich das System aufgrund von empfangenem Rauschen möglicherweise nicht automatisch aus.
- Wenn kein Gerät angeschlossen ist, schaltet sich das System möglicherweise nicht automatisch aus oder es schaltet sich möglicherweise unbeabsichtigt ein.
- Abhängig vom Pegel des Eingangssignals ist der Anfang des Eingangssignals möglicherweise nicht zu hören.
- Bis das System ein Eingangssignal empfängt und sich automatisch einschaltet, ist kein Ton zu hören.
- Wenn Sie das System unbeaufsichtigt lassen, stellen Sie die Taste ⏻ in die Ausschaltposition, um eine Fehlfunktion zu vermeiden.
- Wenn sich das System automatisch ausschaltet, bleibt die Taste ⏻ in der Position ON (gedrückt), aber die Netzanzeige erlischt. Das System schaltet sich automatisch ein, wenn Eingangssignale eingehen, und die Netzanzeige leuchtet auf.
  Sie können das System auch von Hand wieder einschalten, indem Sie es aus- und dann wieder einschalten.

Störungsbehebung

Sollte an Ihrem Lautsprechersystem ein Problem auftreten, lesen Sie bitte in der folgenden Aufstellung nach und führen Sie die empfohlene Abhilfemaßnahme durch. Einzelheiten zum Anschließen finden Sie auch in der mit dem angeschlossenen Gerät gelieferten Bedienungsanleitung. Sollte die Störung bestehen bleiben, wenden Sie sich an Ihren Sony-Händler.

Es ist kein Ton zu hören. / Der Ton ist sehr leise.

- Vergewissern Sie sich, dass dieses System und die Tonquelle eingeschaltet sind.
- Erhöhen Sie die Lautstärke an diesem System.
- Stellen Sie die Lautstärke an der Tonquelle möglichst hoch ein, ohne dass der Ton verzerrt wird. Einzelheiten zum Einstellen der Lautstärke finden Sie in der mit dem Gerät gelieferten Bedienungsanleitung.
- Überprüfen Sie, ob alle Verbindungen ordnungsgemäß hergestellt wurden. Wenn das Audiokabel (Stereo-Mini) (mitgeliefert) an die Audioausgangsbuchse angeschlossen wird, ist der Tonpegel möglicherweise sehr niedrig. Schließen Sie das Kabel in diesem Fall an die Kopfhörerbuchse (Stereo-Mini) an.
- Wenn die Stummschaltfunktion der Lautstärkeregelung am PC aktiviert ist, deaktivieren Sie sie.
- Überprüfen Sie, ob Kopfhörer angeschlossen sind. Ist dies der Fall, trennen Sie sie vom Gerät.
- Trennen Sie das Audiokabel vom System und dem PC oder dem Gerät, das als Tonquelle fungiert, und schließen Sie es dann wieder fest an.
- Stellen Sie sicher, dass die Tonbalance am PC auf die mittlere Position eingestellt ist.
- Wenn ein als Tonquelle fungierendes Gerät an die Buchse INPUT 1 (Stereo-Mini) und die Buchse INPUT 2 angeschlossen ist, ist die Lautstärke möglicherweise gedämpft. Trennen Sie in diesem Fall das Gerät von einer der Buchsen.

Der Ton ist verzerrt.

- Drehen Sie die Lautstärke an der Tonquelle so weit herunter, dass der Ton nicht mehr verzerrt ist. Einzelheiten zum Einstellen der Lautstärke finden Sie in der mit dem Gerät gelieferten Bedienungsanleitung.
- Wenn die Tonquelle über eine Bassverstärkungsfunktion verfügt, schalten Sie diese aus.
- Verringern Sie die Lautstärke an diesem System.
- Überprüfen Sie, ob alle Verbindungen ordnungsgemäß hergestellt wurden. Wenn ein Audiokabel für die Audioausgangsbuchse (nicht mitgeliefert) an die Kopfhörerbuchse (Stereo-Mini) angeschlossen wird, ist der Ton möglicherweise verzerrt. Schließen Sie das Kabel in diesem Fall an die Audioausgangsbuchse an.

Der vom System ausgegebene Ton ist durch Summen oder Rauschen gestört.

- Überprüfen Sie, ob alle Verbindungen ordnungsgemäß hergestellt wurden.
- Achten Sie darauf, dass keine Audiogeräte zu nahe am Fernsehgerät aufgestellt sind.

Der Ton von einem PC ist verrauscht.

Wenn ein PC als Tonquelle verwendet wird, schließen Sie das Audiokabel (Stereo-Mini) (mitgeliefert) an die Kopfhörerbuchse des PCs selbst an, nicht an den Monitor des PCs.

Der Ton wird nur über einen der Satellitenlautsprecher ausgegeben.

Wenn Sie das System an die monaurale Buchse des Geräts anschließen, das als Tonquelle fungiert, wird der Ton nur über einen der Satellitenlautsprecher ausgegeben.

Wenn das System an ein Fernsehgerät angeschlossen ist, schaltet es sich nicht automatisch aus.

Wenn das Audiokabel (Stereo-Mini) (mitgeliefert) mit der Kopfhörerbuchse des Fernsehgeräts verbunden ist, funktioniert die automatische Einschaltung je nach Fernsehmodell unter Umständen nicht. Lösen Sie in diesem Fall das Audiokabel und verbinden Sie dann die Audioausgangsbuchse am Fernsehgerät und die Buchse INPUT 2 an diesem System über ein geeignetes Audiokabel (nicht mitgeliefert).

Das Starten des Fernsehgeräts ist über das System zu hören.

Wenn Sie den Fernsehton über das System wiedergeben, schalten Sie zunächst das Fernsehgerät und dann das System ein.

Technische Daten

Lautsprecher
Lautsprechersystem
Satellitenlautsprecher: 60 mm, Breitbandlautsprecher, magnetisch abgeschirmt
Tiefsttonlautsprecher: 160 mm
Gehäusetyp
Satellitenlautsprecher: Geschlossen
Tiefsttonlautsprecher: Bassreflexsystem
Impedanz
Satellitenlautsprecher: 8 Ω
Tiefsttonlautsprecher: 3,6 Ω

Verstärker
Referenzausgangsleistung
Satellitenlautsprecher: 15 W + 15 W (10% gesamte harmonische Verzerrung, 1 kHz, 8 Ω)
Tiefsttonlautsprecher: 30 W (10% gesamte harmonische Verzerrung, 100 Hz, 3,6 Ω)
Eingang Stereominibuchse × 1
Cinchbuchse × 1
Eingangsimpedanz
6 kΩ (bei 1 kHz)
Ausgang Stereominibuchse × 1 (PHONES)

Allgemeines
Betriebsspannung
18 V Gleichstrom (mitgeliefertes Netzteil)
Abmessungen (B/H/T)
Satellitenlautsprecher: ca. 109 × 212 × 140 mm
Tiefsttonlautsprecher: ca. 240 × 310 × 318 mm
Gewicht Linker Lautsprecher: ca. 650 g
Rechter Lautsprecher: ca. 600 g
Tiefsttonlautsprecher: ca. 4.000 g

Mitgeliefertes Zubehör
Netzteil (AC-E1826) (1)
Netzkabel* (1)
Audiokabel mit Stereoministecker (ca. 1,0 m) (1)
Garantiekarte (1)
Bedienungsanleitung (1)

* Das mitgelieferte Netzkabel ist nur für dieses System geeignet. Verwenden Sie es nicht mit einem anderen Gerät.

Änderungen, die dem technischen Fortschritt dienen, bleiben vorbehalten.

A

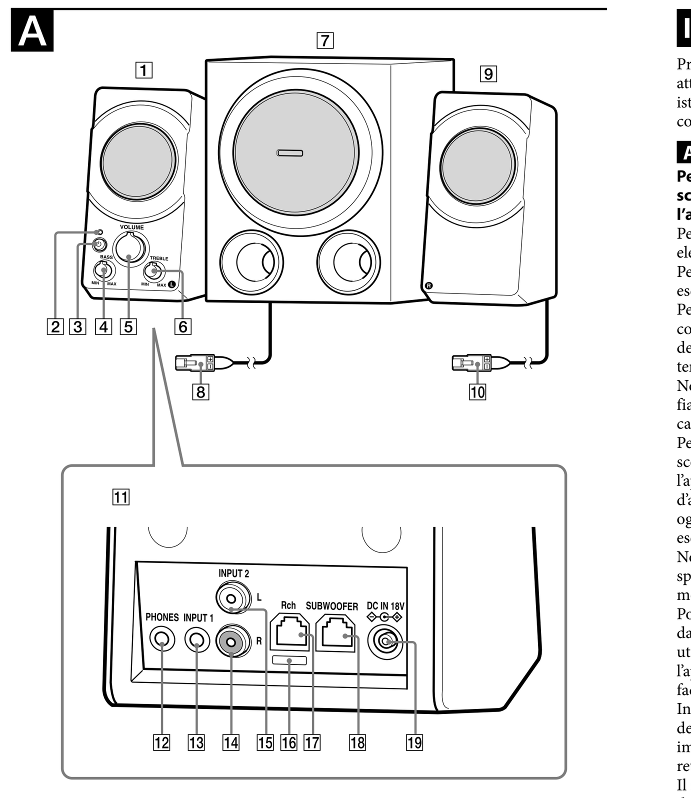

B

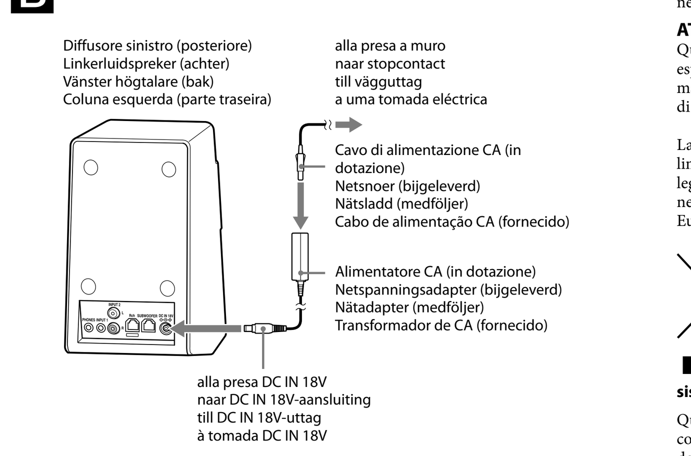

C

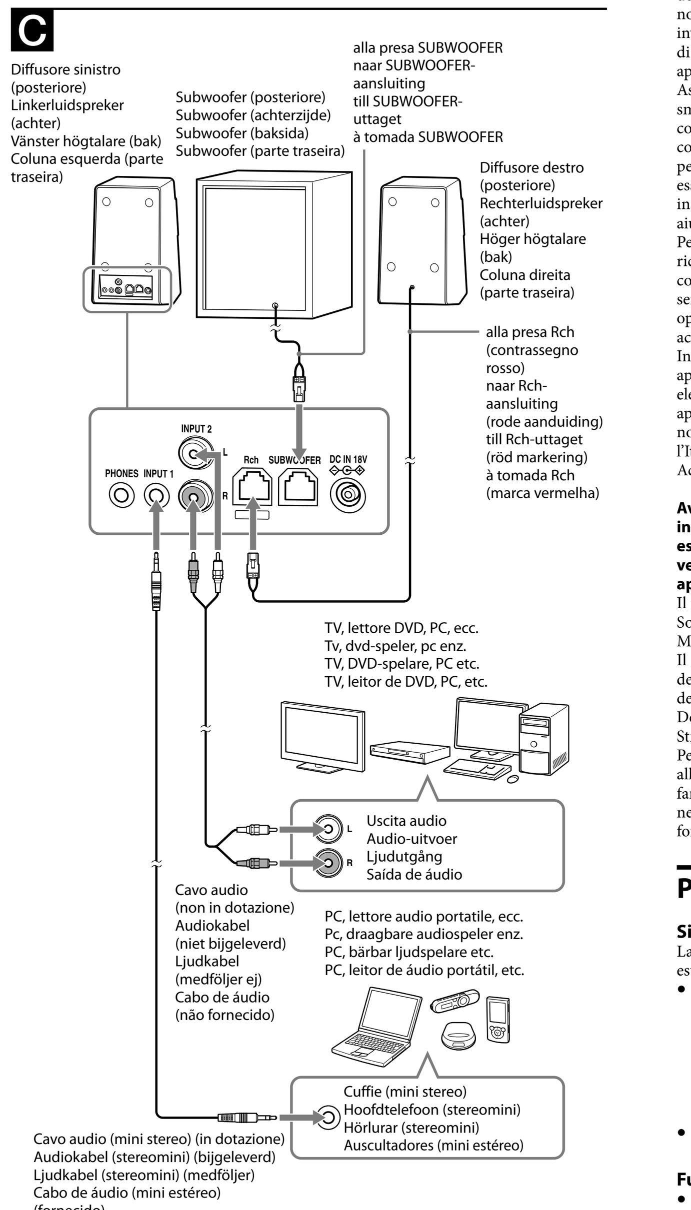

D

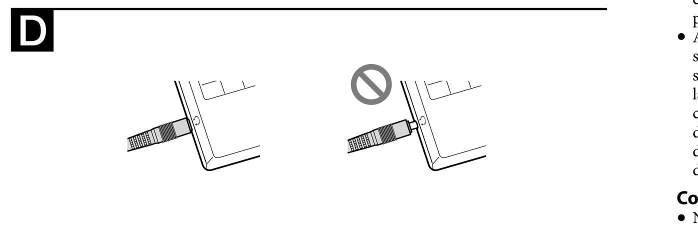

Italiano

Prima di utilizzare il sistema, leggere attentamente il presente manuale di istruzioni e conservarlo per consultazioni future.

ATTENZIONE

Per ridurre il rischio di incendi o scosse elettriche, non esporre l'apparecchio a pioggia o umidità.
Per ridurre il rischio di scosse elettriche, non aprire il rivestimento. Per la manutenzione rivolgersi esclusivamente a personale qualificato.
Per ridurre il rischio di incendi, non coprire le aperture per la ventilazione dell'apparecchio con giornali, tovaglie, tende, ecc.
Non posizionare sull'apparecchio fiamme libere come ad esempio candele accese.
Per ridurre il rischio di incendi o scosse elettriche, non esporre l'apparecchio a gocciolamenti o spruzzi d'acqua e non collocarvi sopra alcun oggetto contenente liquidi, come ad esempio vasi.
Non installare l'apparecchio in uno spazio chiuso come una libreria o un mobiletto.
Poiché per scollegare l'apparecchio dalla corrente domestica viene utilizzata la spina, collegare l'apparecchio a una presa di rete CA facilmente accessibile.
In caso di funzionamento anomalo dell'apparecchio, scollegare immediatamente la spina dalla presa di rete CA.
Il sistema non è scollegato dall'alimentazione fino a quando non viene scollegato dalla presa CA, anche nel caso in cui sia stato spento.

ATTENZIONE
Qualunque modifica o alterazione non espressamente approvata nel presente manuale potrebbe invalidare il diritto di utilizzo di questa apparecchiatura.

La validità del contrassegno CE è limitata solo ai paesi in cui è legalmente in vigore, principalmente nei paesi SEE (Spazio Economico Europeo).

Trattamento del dispositivo elettrico o elettronico a fine vita (applicabile in tutti i paesi dell'Unione Europea e in altri paesi europei con sistema di raccolta differenziata)

Questo simbolo sul prodotto o sulla confezione indica che il prodotto non deve essere considerato come un normale rifiuto domestico, ma deve invece essere consegnato ad un punto di raccolta appropriato per il riciclo di apparecchi elettrici ed elettronici. Assicurandovi che questo prodotto sia smaltito correttamente, voi contribuirete a prevenire potenziali conseguenze negative per l'ambiente e per la salute che potrebbero altrimenti essere causate dal suo smaltimento inadeguato. Il riciclaggio dei materiali aiuta a conservare le risorse naturali. Per informazioni più dettagliate circa il riciclaggio di questo prodotto, potete contattare l'ufficio comunale, il servizio locale di smaltimento rifiuti oppure il negozio dove l'avete acquistato.
In caso di smaltimento abusivo di apparecchiature elettriche e/o elettroniche potrebbero essere applicate le sanzioni previste dalla normativa applicabile (valido solo per l'Italia).
Accessori applicabili: alimentatore CA

Avviso per i clienti: le seguenti informazioni riguardano esclusivamente gli apparecchi venduti in paesi in cui sono applicate le direttive UE
Il fabbricante di questo prodotto è Sony Corporation, 1-7-1 Konan Minato-ku Tokyo, 108-0075, Giappone. Il rappresentante autorizzato ai fini della Compatibilità Elettromagnetica e della sicurezza del prodotto è Sony Deutschland GmbH, Hedelfinger Strasse 61, 70327, Stoccarda Germania. Per qualsiasi problema relativo all'assistenza o alla garanzia, si prega di fare riferimento agli indirizzi indicati nei documenti di assistenza e garanzia forniti con il prodotto.

Precauzioni

Sicurezza
La targhetta si trova sul lato inferiore esterno del diffusore sinistro.
- Prima di utilizzare il sistema, assicurarsi che la tensione operativa corrisponda all'alimentazione elettrica locale.

Paese di acquisto	Tensione operativa
Tutti i paesi/ tutte le regioni	120 V – 240 V AC, 50/60 Hz

- Utilizzare unicamente l'alimentatore CA in dotazione.

Funzionamento
- Se oggetti solidi o sostanze liquide penetrano nel sistema, farlo controllare da personale qualificato prima di utilizzarlo di nuovo.
- Anche se i diffusori satellite sono schermati magneticamente, il subwoofer non lo è, pertanto non lasciare nastri registrati, orologi, carte di credito personali o floppy disk a codificazione magnetica davanti al sistema per lunghi periodi di tempo.

Collocazione
- Non collocare i diffusori in posizione inclinata.
- Non lasciare il sistema nei pressi di fonti di calore o in luoghi soggetti a luce solare diretta, polvere eccessiva, umidità, pioggia o scosse meccaniche.

Pulizia
Non usare alcool, benzina o solventi per pulire il rivestimento.

Se l'immagine del televisore o la visualizzazione del monitor è distorta magneticamente quando il televisore o il monitor sono collocati vicino a questo sistema
Anche se i diffusori satellite sono schermati magneticamente, il subwoofer non lo è, e in alcuni casi l'immagine di televisori o di personal computer può essere distorta magneticamente. In questo caso, spegnere il televisore o il personal computer e riaccenderlo dopo 15-30 minuti. Per quanto riguarda il personal computer, adottare le dovute precauzioni, come ad esempio la memorizzazione dei dati, prima di spegnerlo.
Se non ci sono segni di miglioramento, allontanare il sistema dal televisore o dal personal computer.

Per qualsiasi domanda o problema relativi al sistema diffusori, contattare il rivenditore Sony più vicino.

Identificazione dei componenti (vedere fig. A)

1. Diffusore sinistro (anteriore)
2. Indicatore di alimentazione
3. Interruttore ⏻ (alimentazione)
4. Controllo BASS (bassi)
5. Controllo VOLUME (volume)
6. Controllo TREBLE (alti)
7. Subwoofer (anteriore)
8. Spina grigia
9. Diffusore destro (anteriore)
10. Spina rossa
11. Diffusore sinistro (posteriore)
12. Presa PHONES (cuffie)
13. Presa INPUT 1 (mini stereo)
14. Presa INPUT 2 R
15. Presa INPUT 2 L
16. Contrassegno rosso
17. Presa Rch (diffusore destro)
18. Presa SUBWOOFER (subwoofer)
19. Presa DC IN 18V

Fonti di alimentazione (vedere fig. B)

Collegare l'alimentatore CA alla presa DC IN 18V.

Note sull'alimentatore CA
- Utilizzare esclusivamente l'alimentatore CA in dotazione. Per evitare di danneggiare i diffusori, non usare nessun altro alimentatore CA.

Polarità della spina

- Collegare l'alimentatore CA ad una presa di rete CA facilmente accessibile. In caso di problemi, scollegarlo immediatamente dalla presa di rete CA.
- Non collocare l'alimentatore CA su una mensola o in uno spazio limitato quale ad esempio un mobiletto.
- Non utilizzare l'alimentatore CA in luoghi soggetti a umidità o presenza di liquidi onde evitare il rischio di incendi o scosse elettriche. Inoltre, non appoggiare sull'alimentatore CA contenitori contenenti liquidi quali vasi.
- Il cavo di alimentazione CA in dotazione è utilizzabile solo con questo sistema. Non utilizzare questo cavo con altri dispositivi.

Collegamento del sistema (vedere fig. C)

1. **Collegare la spina rossa del diffusore destro alla presa contrassegnata in rosso e la spina grigia del subwoofer alla presa SUBWOOFER sulla parte posteriore del diffusore sinistro.**
2. **Collegare il sistema a un dispositivo sorgente.**
   Per i dettagli, consultare le istruzioni per l'uso in dotazione con ciascun dispositivo collegato.

Quando il sistema è collegato alla presa monofonica del dispositivo sorgente
L'audio potrebbe non passare attraverso il diffusore destro.

Note

Se si collega il sistema tramite un dispositivo dotato di una radio o di un sintonizzatore incorporati, le trasmissioni radio o l'audio del televisore potrebbero non essere ricevuti o la sensibilità potrebbe essere notevolmente ridotta.

- Se la regolazione del volume PC (volume master, volume WAV ecc.) è bassa, l'audio potrebbe risultare troppo basso. In questo caso, aumentare la regolazione dell'audio sul PC. Per ulteriori informazioni sulla regolazione del volume PC, fare riferimento alle apposite istruzioni per l'uso.
- Accertarsi che il collegamento della mini spina stereo e della presa del dispositivo sorgente sia stato effettuato in modo corretto. (vedere fig. D)
- Accertarsi che il diffusore sinistro sia collegato in modo corretto al diffusore destro e al subwoofer. Diversamente, il subwoofer potrebbe non produrre i toni bassi o l'audio del diffusore destro potrebbe risultare distorto. Interrompere l'uso, onde evitare malfunzionamenti.
- Assicurarsi di abbassare il volume del dispositivo sorgente (PC, televisore, ecc.) e di spegnere il sistema quando si rimuove il cavo audio dal dispositivo sorgente. Se si rimuove il cavo audio mentre il dispositivo sorgente (PC, televisore, ecc.) è in funzione, è possibile che un audio improvvisamente troppo forte danneggi il sistema o le orecchie dell'ascoltatore.

Ascolto dell'audio

Innanzitutto abbassare il volume del sistema. Se si collega il sistema a un'uscita cuffie, abbassare il volume del dispositivo sorgente.

1. **Premere l'interruttore ⏻ per accendere.**
   L'indicatore di alimentazione si illumina.
2. **Avviare la riproduzione sul dispositivo sorgente.**
3. **Regolare il volume.**
   Comando VOLUME: consente di regolare il volume generale.
   Comando BASS: consente di regolare i toni bassi. Impostare il volume dei bassi a un livello tale da evitare distorsioni, in modo che il sistema non subisca danni.
   Comando TREBLE: consente di regolare i toni alti.

Per spegnere il sistema
Premere il tasto ⏻. L'indicatore di alimentazione si spegne.

Per utilizzare cuffie/auricolari
Collegarli alla presa PHONES.

Note
- Se il dispositivo sorgente dispone di una funzione di potenziamento dei bassi o di equalizzatore, disattivarle. Diversamente, è possibile che l'audio risulti distorto.
- Se le cuffie/gli auricolari sono collegati, la funzione di controllo dei bassi e degli alti non funziona.
- Se il volume del sistema e il livello dei bassi e degli alti sono elevati, a seconda dell'impostazione del volume del dispositivo collegato o dell'impostazione del volume del software sul PC, l'audio dei diffusori potrebbe essere azzerato. Ciò è dovuto al circuito di protezione e non si tratta di un malfunzionamento. In tal caso, abbassare il volume, i bassi e gli alti secondo necessità.

Informazioni sull'accensione automatica

Se non viene immesso alcun segnale per circa 25 minuti o più, il sistema si spegne automaticamente. Quando l'interruttore ⏻ è impostato su ON (premuto) e viene immesso un segnale, il sistema si accende automaticamente. Questa funzione potrebbe non funzionare in base all'uso del sistema.

Note
- Se il livello del segnale di ingresso è troppo basso, il sistema non si accende automaticamente.
- Se nelle vicinanze è presente un dispositivo che genera microonde, come ad esempio un telefono cellulare, il sistema potrebbe venire accesso involontariamente dal dispositivo.
- Se al sistema è collegato un telefono cellulare, il sistema potrebbe venire acceso involontariamente dal suono prodotto da una chiamata in arrivo. Quando si collega un telefono cellulare, accendere/spegnere il sistema manualmente tramite l'interruttore ⏻.
- Il sistema potrebbe non spegnersi automaticamente a causa dei rumori percepiti, a seconda del dispositivo sorgente.
- Se non è collegato alcun dispositivo, il sistema potrebbe non spegnersi automaticamente, o potrebbe accendersi involontariamente.
- L'inizio del segnale di ingresso potrebbe non essere percepito, a seconda del livello del segnale di ingresso.
- Finché il sistema non riceve un segnale di ingresso e si accende automaticamente, non si sente alcun suono.
- Quando il sistema viene lasciato incustodito, impostare l'interruttore ⏻ su OFF per evitare malfunzionamenti.
- Se il sistema si spegne automaticamente, l'interruttore ⏻ rimane in posizione ON (premuto), ma l'indicatore di alimentazione si spegne. Il sistema si riaccende automaticamente dopo aver ricevuto un segnale in ingresso, e anche l'indicatore di alimentazione si accende. È possibile riaccendere manualmente il sistema spegnendolo e quindi accendendolo di nuovo.

Guida alla soluzione dei problemi

Se durante l'uso del sistema diffusori si dovessero riscontrare eventuali problemi, consultare l'elenco riportato di seguito ed eseguire le misure correttive consigliate. Per i dettagli sul collegamento, consultare anche le istruzioni per l'uso in dotazione con ciascun dispositivo collegato. Se il problema persiste, rivolgersi al più vicino rivenditore Sony.

Assenza di audio / Livello audio basso
- Verificare che il sistema e il dispositivo sorgente siano accesi.
- Aumentare il volume del sistema.
- Regolare il volume del dispositivo sorgente sul livello più alto possibile che non implichi alcuna distorsione dell'audio. Per ulteriori informazioni sulla regolazione del volume, fare riferimento alle istruzioni per l'uso in dotazione con il dispositivo.
- Accertarsi che tutti i collegamenti siano stati effettuati in modo corretto. Se il cavo audio (mini stereo) (in dotazione) è collegato alla presa di uscita audio, il livello dell'audio potrebbe essere basso. In tal caso, collegare il cavo alla presa cuffie (mini stereo).
- Se la funzione di disattivazione audio della regolazione volume del PC è impostata, annullarla.
- Verificare che le cuffie siano collegate. In tal caso, scollegarle.
- Scollegare il cavo audio dal sistema e dal PC o dal dispositivo sorgente, quindi ricollegare saldamente il cavo.
- Accertarsi che il bilanciamento audio del PC sia impostato in posizione centrale.
- Se il dispositivo sorgente è collegato sia alla presa INPUT 1 (mini stereo) che alla presa INPUT 2, il volume può risultare attenuato. In questo caso, scollegare una delle due prese.

Audio distorto
- Abbassare il volume del dispositivo sorgente, finché l'audio non risulta più distorto. Per ulteriori informazioni sulla regolazione del volume, fare riferimento alle istruzioni per l'uso in dotazione con il dispositivo.
- Se il dispositivo sorgente dispone di una funzione di potenziamento dei bassi, disattivarla.
- Diminuire il volume del sistema.
- Assicurarsi che tutti i collegamenti siano stati effettuati correttamente. Se un cavo audio per la presa di uscita audio (non in dotazione) è collegato alla presa cuffie (mini stereo), l'audio potrebbe risultare distorto. In tal caso, collegare il cavo alla presa di uscita audio.

Dai diffusori vengono emessi disturbi o ronzii.
- Accertarsi che tutti i collegamenti siano stati effettuati in modo corretto.
- Accertarsi che nessuno dei dispositivi sia stato posizionato troppo vicino al televisore.

L'audio emesso da un PC presenta disturbi.
Se il dispositivo sorgente è un PC, collegare il cavo audio (mini stereo) (in dotazione) alla presa cuffie dell'unità principale del PC, non al monitor del PC.

L'audio passa attraverso un solo diffusore satellite.
Se si collega il sistema alla presa monofonica di un dispositivo sorgente, l'audio potrebbe passare attraverso un solo diffusore satellite.

Se lo si collega a un televisore, il sistema non si spegne automaticamente.
Se il cavo audio (mini stereo) (in dotazione) è collegato alla presa cuffie del televisore, la funzione di accensione automatica potrebbe non funzionare, a seconda del modello di televisore. In questo caso, scollegare il cavo audio, quindi collegare la presa di uscita audio del televisore e la presa INPUT 2 di questo sistema con un idoneo cavo audio (non in dotazione).

Il segnale di avvio del televisore non viene emesso dal sistema.
Quando si sente il segnale del televisore, attivare dapprima l'alimentazione del televisore, quindi accendere il sistema.

Caratteristiche tecniche

Sezione diffusori
Sistema diffusori
Diffusore satellite: 60 mm, gamma completa, schermato magneticamente
Subwoofer: 160 mm
Tipo enclosure
Diffusore satellite: Chiuso
Subwoofer: Bass reflex
Impedenza
Diffusore satellite: 8 Ω
Subwoofer: 3,6 Ω

Sezione amplificatore
Potenza uscita di riferimento
Diffusore satellite: 15 W + 15 W (10% T.H.D., 1 kHz, 8 Ω)
Subwoofer: 30 W (10% T.H.D., 100 Hz, 3,6 Ω)
Ingresso Mini presa stereo × 1
Presa RCA × 1
Impedenza di ingresso
6 kΩ (a 1 kHz)
Uscita Mini presa stereo × 1 (PHONES)

Generali
Alimentazione
DC 18 V (Alimentatore CA in dotazione)
Dimensioni (l/a/p)
Diffusore satellite: circa 109 × 212 × 140 mm
Subwoofer: circa 240 × 310 × 318 mm
Peso Diffusore sinistro: circa 650 g
Diffusore destro: circa 600 g
Subwoofer: circa 4.000 g

Accessori in dotazione
Alimentatore CA (AC-E1826) (1)
Cavo di alimentazione CA* (1)
Cavo audio con mini spina stereo (circa 1,0 m) (1)
Scheda di garanzia (1)
Istruzioni per l'uso (1)

* Il cavo di alimentazione CA in dotazione è utilizzabile solo con questo sistema. Non utilizzare questo cavo con altri dispositivi.

Il design e le caratteristiche tecniche sono soggetti a modifiche senza preavviso.

Nederlands

Lees alvorens het toestel in gebruik te nemen deze handleiding aandachtig door en bewaar ze als naslagwerk.

WAARSCHUWING

Stel het toestel niet bloot aan regen of vocht om het risico op brand of elektrische schokken te verminderen.
Open de behuizing niet om elektrische schokken te voorkomen.
Onderhoud mag enkel worden uitgevoerd door gekwalificeerd personeel.
Om het risico op brand te verminderen, mogen de verluchtingsopeningen van het toestel niet worden afgedekt met kranten, tafelkleedjes, gordijnen, enz.
Plaats geen open vlammen, zoals van een brandende kaars op het toestel.
Stel het toestel niet bloot aan vocht of water om het risico op brand of elektrische schokken te verminderen.
Plaats ook geen met vloeistof gevulde voorwerpen zoals een vaas op het toestel.
Installeer het toestel niet in een beperkte ruimte zoals een boekenrek of een inbouwkast.
De stekker van de netspanningsadapter wordt gebruikt om de netspanningsadapter los te koppelen. Aangezien de stekker wordt gebruikt om het apparaat los te koppelen van het stopcontact, moet u het apparaat aansluiten op een gemakkelijk toegankelijk stopcontact.
Als er een probleem met het apparaat optreedt, moet u de stekker onmiddellijk uit het stopcontact halen.
Het toestel blijft onder spanning staan zolang de stekker in het stopcontact zit, ook al is het toestel zelf uitgeschakeld.

OPGEPAST
Wij waarschuwen u dat wijzigingen of aanpassingen die niet uitdrukkelijk in deze handleiding worden goedgekeurd uw bevoegdheid om dit apparaat te gebruiken kunnen tenietdoen.

De geldigheid van het CE-keurmerk is beperkt tot de landen waar dit keurmerk wettelijk moet worden nageleefd, hoofdzakelijk in EU-landen (Europese Unie).

Verwijdering van oude elektrische en elektronische apparaten (Toepasbaar in de Europese Unie en andere Europese landen met gescheiden inzamelingssystemen)

Het symbool op het product of op de verpakking wijst erop dat dit product niet als huishoudelijk afval mag worden behandeld. Het moet echter naar een plaats worden gebracht waar elektrische en elektronische apparatuur wordt gerecycled. Als u ervoor zorgt dat dit product op de correcte manier wordt verwerkt, voorkomt u voor mens en milieu negatieve gevolgen die zich zouden kunnen voordoen in geval van verkeerde afvalbehandeling. De recycling van materialen draagt bij tot het vrijwaren van natuurlijke bronnen. Voor meer details in verband met het recyclen van dit product, neemt u contact op met de gemeentelijke instanties, het bedrijf of de dienst belast met de verwijdering van huishoudafval of de winkel waar u het product hebt gekocht.
Geldt ook voor deze accessoires: netspanningsadapter

Opmerking voor klanten: de volgende informatie geldt enkel voor apparatuur verkocht in landen waar de EU-richtlijnen van kracht zijn
De fabricant van dit product is Sony Corporation, 1-7-1 Konan Minato-ku Tokyo, 108-0075 Japan. De geauthoriseerde vertegenwoordiging voor EMC en produkt veiligheid is Sony Deutschland GmbH, Hedelfinger Strasse 61, 70327 Stuttgart, Duitsland. Voor service- of garantiezaken verwijzen wij u graag naar de addressen in de afzonderlijke service/ garantie documenten.

Voorzorgsmaatregelen

Veiligheid
Het naamplaatje bevindt zich onderaan aan de buitenkant van de linkerluidspreker.
- Voordat u het apparaat gebruikt, moet u controleren of de spanning die aan de achterkant van het apparaat wordt vermeld, overeenkomt met de lokale netspanning.

Waar aangekocht	Bedrijfsspanning
Alle landen/regio's	120 V – 240 V AC, 50/60 Hz

- Gebruik alleen de bijgeleverde netspanningsadapter.

Werking
- Als een voorwerp of vloeistof in het systeem terechtkomt, moet u het systeem laten nakijken door bevoegde servicetechnici voordat u het systeem verder gebruikt.
- Hoewel de satellietluidsprekers magnetisch afgeschermd zijn, is de subwoofer dat niet. Laat dus geen banden met opnamen, horloges, creditcards of diskettes met magnetische codering gedurende langere tijd voor het systeem liggen.

Plaatsing
- Zet de luidsprekers niet schuin.
- Plaats de luidsprekers niet in de buurt van een warmtebron. Zorg er tevens voor dat de luidsprekers niet blootgesteld worden aan veel stof, direct zonlicht, vocht, regen of mechanische trillingen of schokken.

Reiniging
Gebruik voor het reinigen van de ombouw nooit vluchtige stoffen als spiritus, benzine of thinner, aangezien dergelijke middelen de afwerking kunnen aantasten.

Indien het tv-beeld of de monitordisplay door magnetisme wordt vervormd in de buurt van dit systeem
Hoewel de satellietluidsprekers magnetisch afgeschermd zijn, is de subwoofer dat niet. Het is mogelijk dat het beeld van bepaalde tv's of personal computers door magnetisme wordt vervormd. Schakel in dat geval de spanning van de tv of personal computer even uit. Wacht 15 tot 30 minuten en schakel de spanning weer in. In geval van de personal computer moet u de nodige stappen nemen alvorens de spanning uit te schakelen, zodat uw data niet worden gewist.
Indien er geen verbetering is, plaatst u het systeem verder van de tv of personal computer.

Met alle vragen over eventuele problemen met het luidsprekersysteem kunt u steeds terecht bij uw dichtstbijzijnde Sony-handelaar.

Onderdelen (zie afb. A)

1. Linkerluidspreker (voor)
2. Aan/uit-lampje
3. ⏻-knop (aan/uit)
4. BASS-regeling (lage tonen)
5. VOLUME-regeling (volume)
6. TREBLE-regeling (hoge tonen)
7. Subwoofer (voor)
8. Grijze stekker
9. Rechterluidspreker (voor)
10. Rode stekker
11. Linkerluidspreker (achter)
12. PHONES-aansluiting (hoofdtelefoon)
13. INPUT 1 (stereomini)-aansluiting
14. INPUT 2 R-aansluiting
15. INPUT 2 L-aansluiting
16. Rode aanduiding
17. Rch-aansluiting (rechterluidspreker)
18. SUBWOOFER-aansluiting (subwoofer)
19. DC IN 18V-aansluiting

Stroombronnen (zie afb. B)

Sluit de netspanningsdapter aan op de DC IN 18V-aansluiting.

Opmerkingen over de netspanningsadapter
- Gebruik alleen de bijgeleverde netspanningsadapter. Om beschadiging van de luidsprekers te vermijden, mag u geen andere netspanningsadapter gebruiken.

Polariteit van de stekker

- Sluit de netspanningsadapter aan op een stopcontact in de buurt. Als er een probleem optreedt, moet u de netspanningsadapter onmiddellijk uit het stopcontact halen.
- Plaats de netspanningsadapter niet op een boekenplank of in een gesloten ruimte, zoals een kast.
- Om brand of elektrische schokken te voorkomen, mag u de netspanningsadapter niet gebruiken in een omgeving met vloeistoffen of vocht.
  Plaats ook geen met vloeistof gevulde voorwerpen zoals een vaas op de netspanningsadapter.
- Het bijgeleverde netsnoer mag alleen met dit systeem gebruikt worden. Gebruik het snoer niet met andere apparaten.

De luidsprekers aansluiten (zie afb. C)

1. **Sluit de rode stekker van de rechterluidspreker aan op de rode aansluiting, en de grijze stekker van de subwoofer op de SUBWOOFER-aansluiting aan de achterzijde van de linkerluidspreker.**
2. **Sluit het systeem aan op een bronapparaat.**
   Raadpleeg de gebruiksaanwijzing geleverd bij elk aangesloten apparaat voor meer informatie.

Als het toestel is verbonden met de monoaansluiting van het bronapparaat
Het is mogelijk dat het geluid niet wordt uitgevoerd via de rechterluidspreker.

Opmerkingen

Als u het systeem aansluit op een apparaat met een ingebouwde radio of tuner, kunnen er wellicht geen radio-uitzendingen of tv-geluid worden ontvangen of kan de gevoeligheid sterk worden verminderd.

- Als de volumeregeling van de pc (hoofdvolume, WAV-volume enz.) laag ingesteld is, is er mogelijk onvoldoende geluid hoorbaar. Verhoog in dit geval het geluidsvolume van de pc. Raadpleeg de gebruiksaanwijzing van de pc voor meer informatie over de volumeregeling.
- Zorg ervoor dat de stereo-ministekker goed aangesloten is op de aansluiting van het bronapparaat. (zie afb. D)
- Zorg ervoor dat de linkerluidspreker goed aangesloten is op de rechterluidspreker en de subwoofer. Als de verbinding niet correct gemaakt is, worden lage tonen mogelijk niet uitgevoerd door de subwoofer of is het geluid van de rechterluidspreker mogelijk vervormd. Zet het gebruik stop, anders kunnen er storingen ontstaan.
- Verlaag het volume van het bronapparaat (pc, tv enz.) en schakel het systeem uit wanneer u de audiokabel loskoppelt van het bronapparaat. Als u de audiokabel loskoppelt terwijl het bronapparaat (pc, tv enz.) in werking is, kunnen het apparaat of uw oren beschadigd raken door onverwachte luide geluiden.

Het geluid beluisteren

Verlaag eerst het volume van het toestel. Wanneer u het toestel aansluit op de hoofdtelefoonuitgang, dient u het volume van het bronapparaat te verlagen.

1. **Druk op de ⏻- knop om in te schakelen.**
   Het aan/uit-lampje licht op.
2. **Start het afspelen van het bronapparaat.**
3. **Pas het volume aan.**
   VOLUME-regelaar: voor het regelen van het volume.
   BASS-regelaar: voor het regelen van de lage tonen. Stel het volume van de lage tonen in op een onvervormd niveau om schade aan het systeem te voorkomen.
   TREBLE-regelaar: voor het regelen van de hoge tonen.

Het systeem uitschakelen
Druk op de ⏻-knop. Het aan/uit-lampje dooft.

De hoofdtelefoon/oortelefoon gebruiken
Sluit deze aan op de PHONES-aansluiting.

Opmerkingen
- Als het bronapparaat beschikt over een bass boost-functie of een equalizerfunctie, schakelt u deze uit. Het geluid kan worden vervormd als deze functies zijn ingeschakeld.
- Als er een hoofdtelefoon/oortelefoon aangesloten is, werkt de functie voor de regeling van de lage en hoge tonen niet.
- Als het volume van het systeem en het niveau van de lage en hoge tonen hoog is, is het mogelijk dat het geluid van de luidsprekers gedempt wordt, afhankelijk van de volume-instelling van het aangesloten apparaat of de pc-software. Dit wordt veroorzaakt door het beveiligingscircuit en wijst niet op een storing. Verlaag in dit geval het volume en het niveau van de lage en hoge tonen.

Over de automatische in-/uitschakelfunctie

Als er gedurende ongeveer 25 minuten of langer geen signaal wordt ingevoerd, wordt het systeem automatisch uitgeschakeld. Wanneer de ⏻-knop op de ON-positie (ingedrukt) staat en er een signaal wordt ingevoerd, wordt het systeem automatisch ingeschakeld. Deze functie werkt mogelijk niet, afhankelijk van hoe het systeem wordt gebruikt.

Opmerkingen
- Als het niveau van het invoersignaal te laag is, wordt het systeem niet automatisch ingeschakeld.
- Als er zich in de buurt van het systeem een toestel bevindt dat microgolven genereert, zoals een mobiele telefoon, is het mogelijk dat het systeem per ongeluk door dat toestel wordt ingeschakeld.
- Als een mobiele telefoon op het systeem aangesloten is, kan het systeem ongewild worden ingeschakeld door ruis of door een inkomend gesprek. Schakel de telefoon handmatig in/uit via de ⏻-knop als u een mobiele telefoon aansluit.
- Afhankelijk van het bronapparaat is het mogelijk dat het systeem niet automatisch wordt uitgeschakeld ten gevolge van ontvangen ruis.
- Als er geen toestel is aangesloten, is het mogelijk dat het systeem niet automatisch wordt uitgeschakeld of per ongeluk wordt ingeschakeld.
- Afhankelijk van het niveau van het invoersignaal is het mogelijk dat het begin van het invoersignaal niet wordt gehoord.
- U hoort pas geluid wanneer het systeem een invoersignaal ontvangt en automatisch wordt ingeschakeld.
- Als u het systeem onbeheerd achterlaat, druk dan de ⏻-knop naar OFF om storingen te voorkomen.
- Als het systeem automatisch uitgeschakeld wordt, blijft de ⏻-knop op de ON-positie (ingedrukt) staan maar dooft het aan/uit-lampje. Het systeem wordt automatisch opnieuw ingeschakeld wanneer er een invoersignaal ontvangen wordt; in dit geval licht het aan/uit-lampje op.
  U kunt het systeem handmatig opnieuw inschakelen door het uit en vervolgens weer in te schakelen.

Problemen oplossen

Als u problemen hebt met het luidsprekersysteem, controleert u de volgende lijst en neemt u de voorgestelde maatregelen. Raadpleeg ook de gebruiksaanwijzing geleverd bij elk aangesloten apparaat voor meer informatie over de verbinding. Als het probleem blijft optreden, neemt u contact op met de dichtstbijzijnde Sony-handelaar.

Geen geluid / Zacht geluid
- Ga na of zowel dit toestel als het bronapparaat zijn ingeschakeld.
- Verhoog het volume van het toestel.
- Zet het volume van het bronapparaat zo hoog mogelijk, maar niet zo hoog dat het geluid wordt vervormd. Raadpleeg de gebruiksaanwijzing bij het apparaat voor meer informatie over het aanpassen van het volume.
- Controleer of alle aansluitingen correct zijn. Als de audiokabel (stereomini) (bijgeleverd) aangesloten is op de audio-uitgang, kan het geluidsniveau laag zijn. Sluit deze in dit geval aan op de hoofdtelefoon (stereomini)-aansluiting.
- Annuleer de dempingsfunctie van de volumeregeling van uw pc als deze ingesteld is.
- Controleer of de hoofdtelefoon aangesloten is. Koppel deze los als dat het geval is.
- Koppel de audiokabel los van het systeem en de pc of het bronapparaat, en sluit deze vervolgens opnieuw aan.
- Zorg ervoor dat de geluidsbalans van uw pc op het middelpunt ingesteld is.
- Als het bronapparaat aangesloten is op zowel de INPUT 1 (stereomini)-aansluiting als de INPUT 2-aansluiting, kan het volume zwakker zijn. In dit geval koppelt u een van de aansluitingen los.

Vervormd geluid
- Zet het geluid van het bronapparaat lager totdat het geluid niet langer wordt vervormd. Raadpleeg de gebruiksaanwijzing bij het apparaat voor meer informatie over het aanpassen van het volume.
- Als het bronapparaat beschikt over een bass boost-functie, schakelt u deze uit.
- Verlaag het volume van het toestel.
- Zorg ervoor dat alle verbindingen correct werden uitgevoerd. Als er een audiokabel voor de audio-uitgang (niet bijgeleverd) aangesloten is op de hoofdtelefoon (stereomini)-aansluiting, wordt het geluid mogelijk vervormd. Sluit de kabel in dit geval aan op de audio-uitgang.

De luidspreker produceert gebrom of ruis.
- Controleer of alle aansluitingen correct zijn.
- Zorg ervoor dat de audio-apparaten niet te dicht bij de televisie zijn geplaatst.

Het geluid van een pc wordt gestoord door ruis.
Als het bronapparaat een pc is, sluit u de audiokabel (stereomini) (bijgeleverd) aan op de hoofdtelefoonaansluiting van de pc, niet op het scherm van de pc.

Het geluid wordt slechts door één satellietluidspreker uitgevoerd.
Als u het systeem aansluit op de monoaansluiting van een bronapparaat, wordt er mogelijk alleen geluid door één satellietluidspreker uitgevoerd.

Bij aansluiting op een televisie schakelt het systeem niet automatisch uit.
Als de audiokabel (stereomini) (bijgeleverd) aangesloten is op de hoofdtelefoonaansluiting van de televisie, is het mogelijk dat de automatische in-/uitschakelfunctie, afhankelijk van het model van de televisie, niet werkt. In dit geval ontkoppelt u de audiokabel, waarna u de audio-uit-aansluiting van de televisie en de INPUT 2-aansluiting van dit systeem verbindt door middel van een geschikte audiokabel (niet bijgeleverd).

U hoort het opstartgeluid van de televisie via het systeem.
Wanneer u het geluid van de televisie wilt beluisteren, schakelt u eerst de televisie in en pas daarna het systeem.

Technische gegevens

Luidsprekergedeelte
Luidsprekersysteem
Satellietluidspreker: 60 mm, volledig bereik, magnetisch afgeschermd
Subwoofer: 160 mm
Type behuizing
Satellietluidspreker: Gesloten
Subwoofer: Bass reflex
Impedantie
Satellietluidspreker: 8 Ω
Subwoofer: 3,6 Ω

Versterkergedeelte
Referentie-uitgangsvermogen
Satellietluidspreker: 15 W + 15 W (10% totale harmonische vervorming, 1 kHz, 8 Ω)
Subwoofer: 30 W (10% totale harmonische vervorming, 100 Hz, 3,6 Ω)
Invoer Stereominiaansluiting × 1
RCA-aansluiting × 1
Ingangsimpedantie
6 kΩ (bij 1 kHz)
Uitvoer Stereominiaansluiting × 1 (PHONES)

Algemeen
Stroomvoorziening DC 18 V (bijgeleverde netspanningsadapter)
Afmetingen (b/h/d)
Satellietluidspreker: Ongeveer 109 × 212 × 140 mm
Subwoofer: Ongeveer 240 × 310 × 318 mm
Gewicht Linkerluidspreker: Ongeveer 650 g
Rechterluidspreker: Ongeveer 600 g
Subwoofer: Ongeveer 4.000 g

Bijgeleverde accessoires
Netspanningsadapter (AC-E1826) (1)
Netsnoer* (1)
Audiokabel met stereoministekker (ongeveer 1,0 m) (1)
Garantiekaart (1)
Gebruiksaanwijzing (1)

* Het bijgeleverde netsnoer mag alleen met dit systeem gebruikt worden. Gebruik het snoer niet met andere apparaten.

Wijzigingen in ontwerp en technische gegevens voorbehouden zonder voorafgaande kennisgeving.

Svenska

Innan du använder systemet bör du läsa igenom den här bruksanvisningen noga. Förvara den sedan så att du i framtiden kan använda den som referens.

VARNING!

Utsätt inte den här apparaten för regn eller fukt för att undvika risk för brand och elstötar.
Öppna inte höljet. Det medför risk för elektriska stötar. Anlita enbart kvalificerad personal för service.
Se till att inte apparatens ventilationshål täcks för av tidningar, bordsdukar, gardiner eller liknande, eftersom det kan medföra risk för brand.
Placera inte öppna lågor som t ex tända stearinljus på apparaten.
Utsätt inte denna apparat för droppande eller skvättande vatten, och placera inga kärl med vätska, t.ex. blomvaser, på apparaten, eftersom det medför risk för elektriska stötar och brand. Installera inte apparaten där den blir innesluten, t.ex. i en bokhylla eller en inbyggnadslåda.
Eftersom du använder nätkabeln för att koppla bort apparaten från elnätet, bör du se till att det vägguttag du använder är lätt att komma åt.
Om du upptäcker att något med enheten inte är som det ska, måste du omedelbart dra ut kontakten från vägguttaget.
Systemet är inte bortkopplat från strömkällan (elnätet) så länge kontakten sitter i ett vägguttag, även om du stängt av själva systemet.

VARNING!
Du varnas om att ändringar eller modifikationer som inte uttryckligen godkänts i denna handbok kan ogiltigförklara dig som användare av denna utrustning.

CE-märkets juridiska innebörd är begränsad till de länder där det har laglig kraft, huvudsakligen länderna inom EEA (European Economic Area).

Omhändertagande av gamla elektriska och elektroniska produkter (Användbar i den Europeiska Unionen och andra Europeiska länder med separata insamlingssystem)

Symbolen på produkten eller emballaget anger att produkten inte får hanteras som hushållsavfall. Den skall i stället lämnas in på uppsamlingsplats för återvinning av el- och elektronikkomponenter. Genom att säkerställa att produkten hanteras på rätt sätt bidrar du till att förebygga eventuella negativa miljö- och hälsoeffekter som kan uppstå om produkten kasseras som vanligt avfall. Återvinning av material hjälper till att bibehålla naturens resurser. För ytterligare upplysningar om återvinning bör du kontakta lokala myndigheter eller sophämtningstjänst eller affären där du köpte varan.
Passande tillbehör: Nätadapter

Kundmeddelande: Följande information gäller enbart för utrustning såld i länder som tillämpar EU-direktiven
Tillverkare av denna product är Sony Corporation, 1-7-1 Konan Minato-ku Tokyo, 108-0075 Japan. Auktoriserad representant för EMC och produkt säkerhet är Sony Deutschland GmbH, Hedelfinger Strasse 61, 70327 Stuttgart, Germany. För service och garanti ärenden, var vänlig att titta I separat service och garanti dokument.

Försiktighetsåtgärder

Säkerhet
Etiketten är placerad på undersidan av vänster högtalare.
- Innan du använder systemet måste du se till att systemet är inställt för den tillgängliga nätspänningen.

Inköpsland	Nätspänning
Alla länder/regioner	120 V - 240 V växelström, 50/60 Hz

- Använd bara den medföljande nätadaptern.

Drift
- Skulle något föremål eller någon vätska komma in i systemet bör du låta en auktoriserad serviceverkstad kontrollera systemet innan du använder det igen.
- Satellithögtalarna är visserligen magnetiskt avskärmade men inte subwoofern, så låt inte inspelade band, klockor, kreditkort eller magnetkodade disketter ligga framför högtalarna under längre perioder.

Placering
- Placera inte högtalarna så att de lutar.
- Placera inte högtalarna på en plats, där de utsätts för värme, solsken, damm, fukt, regn och/eller mekaniska stötar.

Rengöring
Använd inte spritlösningar, bensin eller lösningsmedel för att rengöra högtalarlådorna.

Om TV-bilden eller bildskärmen förvrängs magnetiskt vid placering nära systemet
Även om satellithögtalarna är magnetiskt avskärmade är inte subwoofern det och det kan förekomma tillfällen då bilden på vissa TV-apparater/datorskärmar utsätts för magnetiska störningar. Bryt i så fall strömmen till TV-apparaten/datorskärmen tillfälligt, och anslut den igen efter 15 till 30 minuter. Om du använder en dator ska lämpliga åtgärder först vidtas innan den stängs av, t ex att spara data.
Om bilden inte förbättras måste systemet placeras längre ifrån TV-apparaten/datorn.

Om du har några frågor om systemet eller om du får några problem med det, kontaktar du närmaste Sony-återförsäljare.

Identifiera delarna (se fig. A)

1. Vänster högtalare (front)
2. Strömindikator
3. ⏻ (ström)-knapp
4. BASS (bas)-kontroll
5. VOLUME (volym)-kontroll
6. TREBLE (diskant)-kontroll
7. Subwoofer (front)
8. Grå kontakt
9. Höger högtalare (front)
10. Röd kontakt
11. Vänster högtalare (bak)
12. PHONES (hörlurar)-uttag
13. INPUT 1 (stereomini)-uttag
14. INPUT 2 R-uttag
15. INPUT 2 L-uttag
16. Röd markering
17. Rch (höger högtalare)-uttag
18. SUBWOOFER (subwoofer)-uttag
19. DC IN 18V-uttag

Strömkällor (se fig. B)

Anslut nätadaptern till DC IN 18V-uttaget.

Att tänka på när det gäller nätadaptern
- Använd endast den medföljande nätadaptern. Använd ingen annan nätadapter för att undvika skador på högtalarna.

Kontaktens poler

- Anslut nätadaptern till ett lättåtkomligt vägguttag i närheten. Om ett problem uppstår måste du omedelbart koppla bort nätadaptern från vägguttaget.
- Placera inte nätadaptern i en bokhylla eller ett slutet utrymme, t.ex. i ett skåp.
- Använd inte nätadaptern på en plats där den kan utsättas för vätska eller fukt, för att undvika risken för brand eller en elektrisk stöt.
  Placera dessutom inte vätskefyllda behållare som t ex vaser el. dyl. på nätadaptern.
- Den medföljande nätkabeln är endast avsedd för detta system. Använd den inte med några andra enheter.

Ansluta systemet (se fig. C)

1. **Anslut den röda kontakten på sladden från höger högtalare till uttaget som är markerat i rött och den grå kontakten på sladden från subwoofern till SUBWOOFER-uttaget på baksidan av vänster högtalare.**
2. **Anslut systemet till en källenhet.**
   Se bruksanvisningen som medföljer varje ansluten enhet för mer information.

När systemet är anslutet till källenhetens monouttag
Det kommer eventuellt inte något ljud ur höger högtalare.

Obs!

Om systemet ansluts via en enhet med inbyggd radio eller tuner, kanske radiosändningar eller TV-ljud inte tas emot eller så kan känsligheten minskas avsevärt.

- Om justeringen av datorvolymen (huvudvolym, WAV-volym etc.) är låg, kanske ljudet är otillräckligt. Om så är fallet justerar du upp datorns ljud. För mer information om volymjusteringen på din dator se dess bruksanvisning.
- Kontrollera att anslutningen av stereominikontakten i uttaget för källenheten görs ordentligt. (Se fig. D)
- Kontrollera att vänster högtalare är ordentligt ansluten till höger högtalare och subwoofer. Om du ansluter den på fel sätt kanske låga toner inte avges från subwoofern, eller ljudet från den högra högtalaren kan bli förvrängt. Avbryt användningen eftersom det kan leda till fel.
- Se till att sänka volymen från källenheten (PC, TV etc.) och stäng av systemet när du tar bort ljudkabeln från källenheten. Om du tar bort ljudkabeln samtidigt som källenheten (PC, TV etc.) är igång kan utrustningen eller din hörsel skadas av ett oväntat högt ljud.

Lyssna på ljudet

Börja med att sänka volymen på ditt system. När systemet ansluts till hörlursuttaget sänker du källenhetens volym.

1. **Tryck på ⏻-knappen för att starta.**
   Strömindikatorn tänds.
2. **Starta uppspelningen på källenheten.**
3. **Justera volymen.**
   VOLUME-kontroll: Justerar den allmänna volymen.
   BASS-kontroll: Justerar låga frekvenser. Ställ in basvolymen så att ljudet inte blir förvrängt. Annars kan systemet skadas.
   TREBLE-kontroll: Justerar höga frekvenser.

Stänga av strömmen
Tryck på ⏻-knappen. Strömindikatorn slocknar.

Använda hörlurar/öronsnäckor
Anslut dem till PHONES-uttaget.

Obs!
- Om källenheten har en funktion för basförstärkning eller equalizer, stänger du av dem. Om de här funktionerna är aktiverade kan störningar uppstå i ljudet.
- Om hörlurar/öronsnäckor ansluts, fungerar inte bas- och diskantkontrollerna.
- Om systemvolymen, bas- och diskantnivån är höga, beroende på volyminställningen för den anslutna enheten eller volyminställningen på datorns programvara, kan det hända att högtalarljudet dämpas. Detta orsakas av skyddskretsarna och är inte ett fel. Vrid i så fall ned volymen, bas eller diskant.

Om funktionen för automatiskt påslag

Om ingen signal tas emot på ca. 25 minuter eller mer, stängs systemet av automatiskt. När ⏻-knappen är i läge ON (intryckt) och en signal tas emot, slås systemet på automatiskt. Den här funktionen fungerar kanske inte beroende på hur systemet används.

Obs!
- Om ingångssignalens nivå är för låg, startas inte systemet automatiskt.
- Om en enhet som genererar mikrovågor, t.ex. en mobiltelefon, finns i närheten kan det hända att enheten oavsiktligt startar systemet.
- Om en mobiltelefon är ansluten till systemet kan systemet slås på oavsiktligt av brus eller inkommande samtal. Slå på/stäng av systemet manuellt med ⏻-knappen när en mobiltelefon är ansluten.
- Det kan hända att systemet inte stängs av automatiskt på grund av störning, beroende på källenheten.
- Om ingen enhet finns ansluten kan det hända att inte systemet stängs av automatiskt eller att det slås på oavsiktligt.
- Det kan hända att ingångssignalens inledning inte hörs, beroende på ingångssignalen. nivå.
- Inget ljud kommer att höras förrän enheten får en insignal och sätts på automatiskt.
- När systemet lämnas obevakat trycker du ⏻-knappen till OFF för att förhindra fel.
- Om strömmen stängs av automatiskt, förblir ⏻-knappen i läge ON (intryckt), men strömindikatorn slocknar. Systemet slås på igen automatiskt när en insignal tas emot och strömindikatorn tänds.
  Du kan slå på systemet igen manuellt genom att stänga av det och sedan slå på det igen.

Felsökning

Om du skulle stöta på något problem med ditt högtalarsystem bör du kontrollera följande lista och vidta de åtgärder som föreslås. Se även bruksanvisningen som medföljer varje ansluten enhet för mer information. Om problemet kvarstår bör du rådfråga din närmaste Sony-återförsäljare.

Inget ljud / Låg ljudnivå
- Kontrollera att både detta system och källenheten är påslagna.
- Höj systemets volym.
- Höj källenhetens volym så mycket som möjligt utan att ljudet förvrängs. Mer information om hur du ställer in volymen finns i bruksanvisningen som följde med enheten.
- Kontrollera att alla anslutningar är korrekt utförda. Om ljudkabeln (stereomini) (medföljer) ansluts till ljudutgången, kan det hända att ljudnivån blir låg. I så fall kan du ansluta till hörlursutgången (stereomini) istället.
- Om avstängningsfunktionen för volymjustering på datorn är aktiverad, ska du stänga av den.
- Kontrollera om hörlurarna är anslutna. Om de är anslutna kopplar du bort dem.
- Koppla bort ljudkabeln från systemet och PC:n eller ljudenheten, och sätt sedan tillbaka den ordentligt.
- Kontrollera att din datorns ljudbalans är inställd på mitten.
- Om källan är ansluten både till INPUT 1 (stereomini)- och INPUT 2-uttaget kan volymen dämpas. I detta fall bör en av anslutningarna till uttagen tas bort.

Ljudet är förvrängt
- Sänk volymen på källenheten tills störningarna försvinner.
  Mer information om hur du ställer in volymen finns i bruksanvisningen som följde med enheten.
- Om källenheten har en funktion för basförstärkning stänger du av den.
- Sänk systemets volym.
- Kontrollera att alla anslutningar har gjorts på rätt sätt. Om en ljudkabel för ljudutgången (medföljer ej) är ansluten till hörlursutgången (stereomini), kan det hända att ljudet blir förvrängt. Anslut i så fall till ljudutgången istället.

Det hörs brum och störningar från högtalarna.
- Kontrollera att alla anslutningar är korrekt utförda.
- Se till att inte några ljudenheter placeras för nära TV-apparaten.

Det hörs brus i ljudet från en PC.
Om källenheten är en PC ansluter du ljudkabeln (stereomini) (medföljer) till hörlursuttaget på huvudenheten av din PC, inte på bildskärmen av din PC.

Ljudet kommer endast från en satellithögtalare.
Om du ansluter systemet till monouttaget på en källenhet kanske ljudet kommer från endast en satellithögtalare.

Om anslutning skett en TV kommer systemet inte att stängas av automatiskt.
Om ljudkabeln (stereomini) (medföljer) är ansluten till hörlursuttaget på TV:n, kan det innebära att funktionen för automatiskt påslag inte fungerar beroende på TV-modell. Koppla i så fall ur ljudkabeln och anslut sedan ljudutgången på TV:n och INPUT 2-uttaget på detta system med lämplig ljudkabel (medföljer ej).

TV:ns startljud hörs från systemet.
När du ska lyssna på TV:ns ljud måste du först sätta på TV:n och därefter sätta på systemet.

Specifikationer

Högtalardel
Högtalarsystem
Satellithögtalare: 60 mm, fullregister, magnetiskt avskärmad
Subwoofer: 160 mm
Högtalarlåda
Satellithögtalare: Stängd
Subwoofer: Basreflex
Impedans
Satellithögtalare: 8 Ω
Subwoofer: 3,6 Ω

Förstärkardel
Referensuteffekt
Satellithögtalare: 15 W + 15 W (10% T.H.D., 1 kHz, 8 Ω)
Subwoofer: 30 W (10 % T.H.D., 100 Hz, 3,6 Ω)
Ingång Stereominiuttag × 1
RCA-uttag × 1
Ingångsimpedans
6 kΩ (vid 1 kHz)
Utgång Stereominiuttag × 1 (PHONES)

Allmänt
Strömförsörjning
DC 18 V (medföljande nätadapter)
Mått (b/h/d)
Satellithögtalare: cirka 109 × 212 × 140 mm
Subwoofer: cirka 240 × 310 × 318 mm
Vikt Vänster högtalare: cirka 650 g
Höger högtalare: cirka 600 g
Subwoofer: cirka 4 000 g

Medföljande tillbehör
Nätadapter (AC-E1826) (1)
Nätsladd* (1)
Ljudkabel med stereominikontakt (cirka 1,0 m) (1)
Garantikort (1)
Bruksanvisning (1)

* Den medföljande nätkabeln är endast avsedd för detta system. Använd den inte med några andra enheter.

Rätt till ändring av design och specifikationer förbehålles.

Português

Antes de operar o sistema, leia este manual cuidadosamente e conserve-o para referência futura.

AVISO

Para reduzir o risco de incêndio ou de choque eléctrico, não exponha este aparelho à chuva ou humidade.
Para reduzir o risco de choque eléctrico, não abra a caixa do aparelho. As reparações devem ser efectuadas apenas por pessoal qualificado.
Para reduzir o risco de incêndio, não cubra a abertura de ventilação do aparelho com jornais, toalhas de mesa, cortinas, etc.
Não coloque fontes de chama aberta, como velas acesas, em cima do aparelho.
Para reduzir o risco de incêndio ou de choque eléctrico, não molhe nem exponha este aparelho a salpicos e não coloque objectos que contenham líquidos, como por exemplos vasos, sobre o aparelho.
Não instale o aparelho num espaço limitado, tal como uma estante ou um armário integrado na parede.
Visto que a ficha é utilizada para desligar o aparelho da rede de corrente, ligue o aparelho a uma tomada de CA de fácil acesso.
Se notar alguma anomalia no aparelho, desligue imediatamente a ficha da tomada de CA.
O sistema não está desligado da fonte de alimentação desde que esteja ligado à tomada CA, mesmo que o próprio sistema tenha sido desligado.

CUIDADO
Avisa-se o utilizador de que quaisquer alterações ou modificações não aprovadas expressamente neste manual podem anular a sua autoridade para utilizar este equipamento.

A validade das marcas da CE é limitada aos países em que for imposto por lei, sobretudo nos países do EEE (Espaço económico europeu).

Tratamento de Equipamentos Eléctricos e Electrónicos no final da sua vida útil (Aplicável na União Europeia e em países Europeus com sistemas de recolha selectiva de resíduos)

Este símbolo, colocado no produto ou na sua embalagem, indica que este não deve ser tratado como resíduo urbano indiferenciado. Deve sim ser colocado num ponto de recolha destinado a resíduos de equipamentos eléctricos e electrónicos. Assegurandose que este produto é correctamente depositado, irá prevenir potenciais consequências negativas para o ambiente bem como para a saúde, que de outra forma poderiam ocorrer pelo mau manuseamento destes produtos. A reciclagem dos materiais contribuirá para a conservação dos recursos naturais. Para obter informação mais detalhada sobre a reciclagem deste produto, por favor contacte o município onde reside, os serviços de recolha de resíduos da sua área ou a loja onde adquiriu o produto.
Acessórios aplicáveis: transformador de CA

Nota para os clientes: as seguintes informações aplicam-se apenas ao equipamento comercializado nos países que aplicam as Directivas da UE
O fabricante deste produto é a Sony Corporation, 1-7-1 Konan Minato-ku Tokyo, 108-0075 Japão. O representante autorizado para Compatibilidade Electromagnética e segurança do produto é a Sony Deutschland GmbH, Hedelfinger Strasse 61, 70327 Stuttgart, Alemanha. Para qualquer assunto relacionado com serviço ou garantia por favor consulte a morada indicada nos documentos sobre serviço e garantias que se encontram junto ao produto.

Precauções

Segurança
A etiqueta de denominação está localizada na parte inferior exterior da coluna esquerda.
- Antes de utilizar o sistema, verifique se a tensão de funcionamento do sistema é igual à da rede eléctrica local.

Local onde foi adquirido	Tensão de funcionamento
Todos os países/ regiões	120 V – 240 V CA, 50/60 Hz

- Utilize apenas o transformador de CA fornecido.

Funcionamento
- Se deixar cair algum objecto ou líquido dentro do equipamento, envie-o para verificação por um técnico qualificado antes de voltar a utilizá-lo.
- Apesar de as colunas satélite serem blindadas magneticamente, o subwoofer não o é, por isso não deixe cassetes gravadas, relógios, cartões de crédito ou disquetes com codificação magnética em frente ao sistema durante um longo período de tempo.

Instalação
- Não coloque o sistema numa posição inclinada.
- Não coloque o sistema perto de fontes de calor ou em locais expostos directamente aos raios solares, com muito pó, humidade, chuva ou choques mecânicos.

Limpeza
Não utilize álcool, benzina nem diluentes para limpar a caixa.

Se a imagem do televisor ou a visualização do monitor for magneticamente distorcida quando colocada junto deste sistema
Apesar de as colunas satélite possuírem protecção anti-magnética, o subwoofer não, por isso podem verificar-se casos em que a imagem de alguns televisores/computadores pessoais pode ficar distorcida magneticamente. Nesses casos, desligue o televisor/computador pessoal uma vez e volte a ligá-lo 15 a 30 minutos depois. No caso de um computador pessoal, efectue os procedimentos adequados como o armazenamento de dados antes de o desligar.
Caso nenhuma melhoria seja visível, coloque o sistema mais afastado do televisor/computador pessoal.

Se tiver dúvidas ou problemas relativos ao sistema de colunas, entre em contacto com o agente Sony mais próximo.

Identificação de peças (Ver fig. A)

1. Coluna esquerda (frontal)
2. Indicador de alimentação
3. Botão ⏻ (alimentação)
4. Controlo BASS (graves)
5. Controlo VOLUME (volume)
6. Controlo TREBLE (agudos)
7. Subwoofer (frontal)
8. Ficha cinzenta
9. Coluna direita (frontal)
10. Ficha vermelha
11. Coluna esquerda (parte traseira)
12. Tomada PHONES (auscultadores)
13. Tomada INPUT 1 (mini estéreo)
14. Tomada INPUT 2 R
15. Tomada INPUT 2 L
16. Marca vermelha
17. Tomada Rch (coluna direita)
18. Tomada SUBWOOFER (subwoofer)
19. Tomada DC IN 18V

Fontes de alimentação (Ver fig. B)

Ligue o transformador de CA à tomada DC IN 18V.

Notas sobre o transformador de CA
- Utilize apenas o transformador de CA fornecido. Para evitar danificar as colunas, não utilize outro transformador de CA.

Polaridade da ficha

- Ligue o transformador de CA a uma tomada de CA próxima. Em caso de problema, desligue-o imediatamente da tomada de CA.
- Não coloque o transformador de CA sobre uma prateleira nem num espaço fechado como, por exemplo, um armário.
- Para evitar um incêndio ou choque eléctrico, não utilize o transformador de CA num local húmido ou com líquidos.
  Para além disso, não coloque recipientes com líquido, como vasos, etc., em cima do transformador de CA.
- O cabo de alimentação CA fornecido destina-se apenas a este sistema. Não o utilize com qualquer outro dispositivo.

Ligar as colunas (Ver fig. C)

1. **Ligue a ficha vermelha da coluna direita à tomada assinalada a vermelho e a ficha cinzenta do subwoofer à tomada SUBWOOFER na parte traseira da coluna esquerda.**
2. **Ligue o sistema a um dispositivo fonte.**
   Para mais informações, consulte o manual de instruções fornecido com cada dispositivo ligado.

Quando o sistema for ligado à tomada mono do dispositivo fonte
Pode não sair som da coluna direita.

Notas

Se ligar o sistema através de um dispositivo com um sintonizador ou rádio integrado, poderá não conseguir receber transmissões de rádio ou som do televisor ou a sensibilidade poderá diminuir de forma significativa.

- Se o ajuste de volume do PC (volume principal, volume WAV, etc.) for baixo, o som poderá ser insuficiente. Se for o caso, aumente o som do PC. Para obter mais informações sobre o ajuste de volume do seu PC, consulte o respectivo manual de instruções.
- Certifique-se de que a ligação da mini-ficha estéreo e da tomada do dispositivo fonte é efectuada correctamente. (Ver fig. D)
- Certifique-se de que a coluna esquerda está correctamente ligada à coluna direita e ao subwoofer. Se os ligar incorrectamente, o tom baixo poderá não ser produzido pelo subwoofer ou o som da coluna direita poderá ficar distorcido. Interrompa a utilização, uma vez que poderá ocorrer uma avaria.
- Certifique-se de que reduz o volume do dispositivo fonte (PC, TV, etc.) e desliga o sistema quando remover o cabo de áudio do dispositivo fonte. Se remover o cabo áudio com o dispositivo fonte (PC, TV, etc.) em funcionamento, o equipamento pode ficar danificado e poderá sofrer lesões auditivas devido a som de elevado volume inesperado.

Ouvir o som

Em primeiro lugar, reduza o volume do sistema. Quando ligar o sistema à saída dos auscultadores reduza o volume do dispositivo fonte.

1. **Carregue no botão ⏻ para ligar.**
   O indicador de alimentação acende-se.
2. **Inicie a reprodução no dispositivo fonte.**
3. **Ajuste o volume.**
   Controlo de VOLUME: Ajusta o volume geral.
   Controlo de BASS: Ajusta o tom baixo. Defina o volume de graves para um nível não distorcido para evitar danos no sistema.
   Controlo de TREBLE: Ajusta o tom elevado.

Para desligar o sistema
Carregue no botão ⏻. O indicador de alimentação desliga-se.

Para utilizar os auscultadores/auriculares
Ligue-os à tomada PHONES.

Notas
- Se o dispositivo fonte tiver a função de intensificação de graves ou de equalizador, desactive-a. Se estas funções estiverem activadas, o som pode ficar distorcido.
- Se os auscultadores/auriculares estiverem ligados, a função de controlo de graves e agudos não funciona.
- Se o volume do sistema e o nível de graves e agudos forem elevados, dependendo da definição de volume do dispositivo ligado ou da definição de volume do software do PC, o som das colunas poderá ser cortado. Tal deve-se ao circuito de protecção e não se trata de uma avaria. Neste caso, diminua o volume e o nível de graves e agudos adequadamente.

Sobre a função Ligar/desligar automaticamente

Se não for recebido qualquer sinal durante cerca de 25 minutos ou mais, o sistema desliga-se automaticamente. Quando o botão ⏻ está na posição ON (pressionado) e é emitido um sinal, o sistema liga-se automaticamente. Esta função poderá não funcionar, dependendo da forma como o sistema é utilizado.

Notas
- Se o nível do sinal recebido for demasiado reduzido, o sistema não se liga automaticamente.
- Se um dispositivo que gera microondas, como um telemóvel, se encontrar na proximidade, o sistema poderá ser ligado inadvertidamente pelo dispositivo.
- Se um telemóvel for ligado ao sistema, o sistema pode ser ligado inadvertidamente devido a ruído ou a uma chamada recebida. Quando ligar um telemóvel, ligue/desligue o sistema manualmente através do botão ⏻.
- O sistema pode não ser desligado automaticamente devido a ruído recebido, dependendo do dispositivo fonte.
- Se não estiver ligado qualquer dispositivo, o sistema pode não ser desligado automaticamente, ou pode ser ligado inadvertidamente.
- O início do sinal de entrada pode não ser ouvido, dependendo do nível do sinal de entrada.
- Até o sistema receber um sinal de entrada e se ligar automaticamente, não será emitido qualquer som.
- Quando não estiver próximo do sistema, regule o botão ⏻ para OFF para evitar um funcionamento incorrecto.
- Se a alimentação for desligada automaticamente, o botão ⏻ permanece na posição ON (pressionado), mas o indicador de alimentação apaga-se. O sistema volta a ligar-se automaticamente quando um sinal de entrada é recebido e o indicador de alimentação acende-se. Pode voltar a ligar manualmente, desligando e voltando a ligar o sistema.

Resolução de problemas

Caso tenha algum problema com o seu sistema de colunas, verifique a lista que se segue e execute as medidas sugeridas. Consulte também o manual de instruções fornecido com cada dispositivo ligado para obter mais informações sobre a ligação. Se o problema persistir, consulte o representante Sony mais próximo.

Não se ouve o som / Nível de som baixo
- Verifique se o sistema e o dispositivo fonte estão ligados.
- Aumente o volume do sistema.
- Aumente o volume do dispositivo fonte para o volume máximo possível sem que se verifique uma distorção do som. Para mais informações sobre a regulação do volume, consulte o manual de instruções fornecido com o dispositivo.
- Verifique se todas as ligações estão correctas. Se o cabo de áudio (mini estéreo) (fornecido) for ligado à tomada de saída de áudio, o nível de som poderá ser baixo. Neste caso, ligue à tomada de auscultadores (mini estéreo).
- Se a função de corte do som do ajuste do volume do seu PC estiver definida, cancele-a.
- Verifique se os auscultadores estão ligados. Se estiverem, desligue-os.
- Desligue o cabo de áudio do sistema e do PC ou do dispositivo fonte e, em seguida, volte a ligar correctamente.
- Certifique-se de que o equilíbrio de som do PC está definido para o centro.
- Se o dispositivo fonte estiver ligado em simultâneo à tomada INPUT 1 (mini estéreo) e à tomada INPUT 2, o volume poderá ser atenuado. Neste caso, desligue uma das tomadas.

Som distorcido
- Baixe o volume do dispositivo fonte até o som deixar de ficar distorcido. Para mais informações sobre a regulação do volume, consulte o manual de instruções fornecido com o dispositivo.
- Se o dispositivo fonte tiver a função de intensificação de graves, desactive-a.
- Reduza o volume do sistema.
- Certifique-se de que todas as ligações foram estabelecidas correctamente. Se um cabo de áudio da tomada de saída de áudio (não fornecido) for ligado à tomada de auscultadores (mini estéreo), o som poderá ser distorcido. Neste caso, ligue à tomada de saída de áudio.

Há ruído e zumbidos na saída de som do sistema.
- Verifique se todas as ligações estão correctas.
- Certifique-se de que não existem dispositivos áudio próximos do televisor.

Existe ruído no som de um PC.
Se o dispositivo fonte for um PC, ligue o cabo de áudio (mini estéreo) (fornecido) à tomada de auscultadores da unidade principal do PC e não ao monitor do PC.

O som apenas é emitido através de uma coluna satélite.
Se ligar o sistema à tomada mono de um dispositivo fonte, o som poderá ser emitido apenas através de uma coluna satélite.

Se estiver ligado a um televisor, o sistema não se desliga automaticamente.
Se o cabo de áudio (mini estéreo) (fornecido) estiver ligado à tomada de auscultadores do televisor, a função Ligar/desligar automaticamente poderá não funcionar consoante o modelo do televisor. Neste caso, desligue o cabo de áudio e, em seguida, ligue a tomada de saída de áudio do televisor e a tomada INPUT 2 deste sistema com um cabo de áudio (não fornecido) adequado.

O som de arranque do televisor é ouvido através do sistema.
Quando ouvir o som do televisor, ligue primeiro a alimentação do televisor e, em seguida, ligue o sistema.

Características técnicas

Secção das colunas
Sistema de colunas
Coluna satélite: 60 mm, gama total, com protecção anti-magnética
Subwoofer: 160 mm
Tipo de caixa
Coluna satélite: fechada
Subwoofer: reflexo de graves
Impedância
Coluna satélite: 8 Ω
Subwoofer: 3,6 Ω

Secção do amplificador
Potência de saída de referência
Coluna satélite: 15 W + 15 W (10% T.H.D., 1 kHz, 8 Ω)
Subwoofer: 30 W (10% T.H.D., 100 Hz, 3,6 Ω)
Entrada Mini-tomada estéreo × 1
Tomada RCA × 1
Impedância de entrada
6 kΩ (a 1 kHz)
Saída Mini-tomada estéreo × 1 (PHONES)

Geral
Alimentação
DC 18 V (transformador de CA fornecido)
Dimensões (l/a/p)
Coluna satélite: aprox. 109 × 212 × 140 mm
Subwoofer: aprox. 240 × 310 × 318 mm
Peso Coluna esquerda: aprox. 650 g
Coluna direita: aprox. 600 g
Subwoofer: aprox. 4.000 g

Acessórios fornecidos
Transformador de CA (AC-E1826) (1)
Cabo de alimentação CA* (1)
Cabo de áudio com mini-ficha estéreo (aprox. 1,0 m) (1)
Cartão de garantia (1)
Manual de instruções (1)

* O cabo de alimentação CA fornecido destina-se apenas a este sistema. Não o utilize com qualquer outro dispositivo.

Design e características sujeitos a alterações sem aviso prévio.