SONY

2-662-139-**22**(1)

Sports Pack

Bedienungsanleitung
Bruksanvisning
Istruzioni per l'uso
Manual de instruções

SPK-WA

© 2006 Sony Corporation Printed in Japan

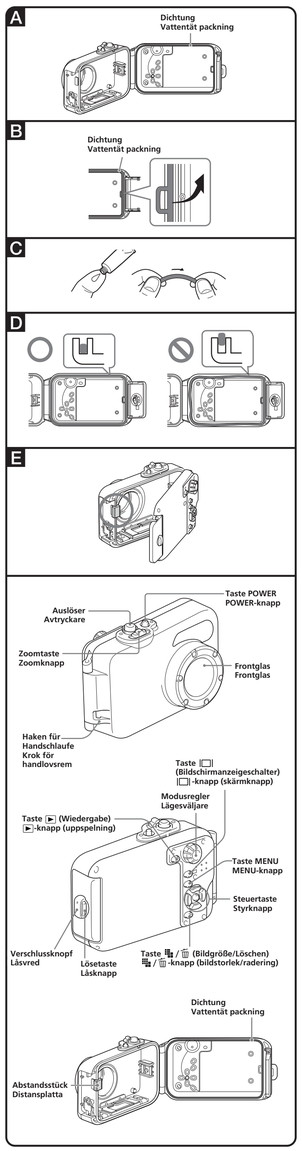

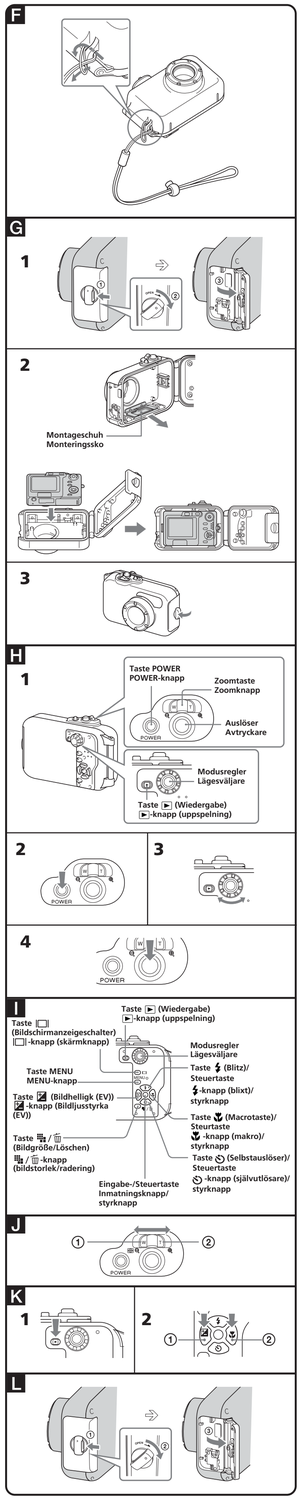

Hauptmerkmale

Verwendbar in Wassertiefen von bis zu 3 m.

- Das Sportgehäuse SPK-WA ist speziell für die digitale Standbildkamera DSC-W70/W55/W50/W40/W35/W30 von Sony konzipiert.
- Das Sportgehäuse ist wassergeschützt und ermöglicht den Einsatz der digitalen Standbildkamera bei Regen, im Schnee oder am Meer.

Wenn die Dichtung nicht fest sitzt oder beschädigt ist bzw. wenn sich Sand oder Schmutz auf der Dichtung befindet, kann Wasser eindringen. Überprüfen Sie die Dichtung unbedingt vor dem Gebrauch.

Hinweise

- Wie Sie die digitale Standbildkamera mit diesem Gehäuse benutzen, schlagen Sie bitte in der Bedienungsanleitung zur digitalen Standbildkamera nach.
- In dem unwahrscheinlichen Fall, dass eine Funktionsstörung des Sportgehäuses einen Schaden durch Eindringen von Wasser verursacht, übernimmt Sony keine Haftung für eine Beschädigung der darin enthaltenen Ausrüstungsteile (digitale Standbildkamera, Akku usw.) und der Aufnahmen und leistet auch keinen Schadenersatz für die mit den Aufnahmen verbundenen Unkosten.

Vorsichtsmaßnahmen

- Schützen Sie das Frontglas vor Stößen, da es sonst springen könnte.
- Öffnen Sie das Sportgehäuse möglichst nicht am Strand oder auf dem Wasser. Vorbereitungen wie das Einsetzen der digitalen Standbildkamera und das Auswechseln des „Memory Stick Duo" sollten Sie an einem Ort ausführen, an dem die Geräte keiner Feuchtigkeit und keiner salzigen Seeluft ausgesetzt sind.
- Werfen Sie das Sportgehäuse nicht ins Wasser.
- Verwenden Sie das Sportgehäuse möglichst nicht bei hohem Wellengang.
- Verwenden Sie das Sportgehäuse möglichst nicht unter folgenden Bedingungen:
  – an einem sehr heißen oder feuchten Ort.
  – bei Wassertemperaturen von über 40 °C.
  – bei Lufttemperaturen unter 0 °C.
  Unter solchen Bedingungen kann sich Feuchtigkeit niederschlagen oder Wasser eindringen und die Ausrüstung wird möglicherweise beschädigt.
- Verwenden Sie das Sportgehäuse bei Temperaturen über 35 °C nicht länger als 30 Minuten auf einmal.
- Achten Sie beim Einsetzen und Herausnehmen der digitalen Standbildkamera darauf, dass sie nicht herunterfällt.
- Lassen Sie das Sportgehäuse nicht längere Zeit in direktem Sonnenlicht oder an einem sehr heißen und feuchten Ort liegen. Sollten Sie jedoch keinen schattigen Platz finden, schützen Sie das Sportgehäuse zumindest mit einem Handtuch o. ä. vor direkter Sonne.
- Die digitale Standbildkamera erwärmt sich nach längerem Betrieb im Sportgehäuse. Lassen Sie das Sportgehäuse einige Zeit im Schatten oder an einem kühlen Ort abkühlen, bevor Sie die digitale Standbildkamera herausnehmen.

Waschen Sie Sonnenöl gegebenenfalls sorgfältig mit lauwarmem Wasser vom Sportgehäuse ab. Sonnenöl kann das Gehäusematerial angreifen, so dass es sich verfärbt oder Risse bekommt.

Eindringen von Wasser

Wenn Wasser eindringt, nehmen Sie das Sportgehäuse umgehend aus dem Wasser.
Wenn die digitale Standbildkamera nass geworden ist, bringen Sie sie umgehend zum nächsten Sony-Händler. Reparaturen sind kostenpflichtig.

Umgang mit der Dichtung

Was ist die Dichtung?

Die Dichtung sorgt dafür, dass das Sportgehäuse wasserdicht schließt und die darin eingesetzten Geräte trocken bleiben (siehe Abbildung **A**).

Die Wartung der Dichtung ist daher sehr wichtig. Bei Nichtbeachtung der Wartungshinweise zur Dichtung kann es zu einem Eindringen von Wasser und zum Sinken des Sportgehäuses kommen.

Umgang mit der Dichtung

Einsetzen der Dichtung

Setzen Sie die Dichtung möglichst nicht an staubigen oder sandigen Orten ein.

1 **Entfernen Sie die Dichtung (siehe Abbildung B).**
- Die Dichtung lässt sich leicht entfernen, wenn Sie sie wie in der Abbildung gezeigt in Pfeilrichtung anheben.
  Achten Sie darauf, die Dichtung nicht mit dem Fingernagel zu zerkratzen.
- Verwenden Sie zum Entfernen der Dichtung keinen spitzen Gegenstand und keinen Metallgegenstand.
  Solche Gegenstände können die Nut im Sportgehäuse oder die Dichtung zerkratzen oder anderweitig beschädigen.

2 **Überprüfen Sie die Dichtung.**
- Achten Sie besonders auf folgende Punkte. Wischen Sie die Dichtung bei Bedarf mit einem weichen Tuch oder Papier sauber.
  – Befinden sich Schmutz, Sand, Haare, Staub, Salz, Fasern usw. auf der Dichtung?
  – Befindet sich altes Fett auf der Dichtung?

- Fahren Sie mit der Fingerspitze sorgfältig über die Dichtung und prüfen Sie auf nicht sichtbare Verschmutzungen.
- Achten Sie darauf, dass nach dem Abwischen der Dichtung keine Textil- oder Papierfasern auf der Dichtung zurückbleiben.
- Überprüfen Sie die Dichtung auf Risse, Verformungen, Druckstellen, feine Kerben, Kratzer, Sandeinschlüsse usw. Tauschen Sie die Dichtung aus, wenn sie Risse oder Kratzer aufweist.

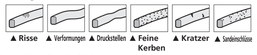

3 **Überprüfen Sie die Dichtungsnut.**
Staubkörner oder getrocknete Salzkörner können in die Nut gelangen. Reinigen Sie die Nut mit einem Staubbläser oder einem Wattestäbchen. Achten Sie darauf, dass keine Fasern vom Wattestäbchen in der Nut zurückbleiben.

4 **Überprüfen Sie die Kontaktfläche auf der anderen Seite der Dichtung auf die gleiche Weise.**

5 **Fetten Sie die Dichtung leicht ein.**
- Verteilen Sie mit den Fingerspitzen einen kleinen Fetttropfen dünn auf der gesamten Dichtungsoberfläche (siehe Abbildung **C**).
- Verwenden Sie kein Papier und kein Tuch, da andernfalls Fasern an der Dichtung haften bleiben können.
- Achten Sie darauf, dass sich immer ein dünner Fettfilm auf der Dichtungsoberfläche befindet. Das Fett schützt die Dichtung und verhindert Verschleiß.
- Setzen Sie die Dichtung sofort ein, nachdem Sie sie eingefettet haben. Lassen Sie die eingefettete Dichtung nicht auf einem Tisch oder einer anderen Fläche liegen.

6 **Setzen Sie die Dichtung in die Nut am Sportgehäuse ein.**
Setzen Sie die Dichtung gleichmäßig in die Nut ein und achten Sie dabei besonders auf folgende Punkte:
– Überprüfen Sie die Dichtung auf Schmutz.
– Achten Sie darauf, dass die Dichtung nicht verdreht ist (siehe Abbildung **D**).

So überprüfen Sie das Gehäuse auf Dichtigkeit

Schließen Sie nach dem Einsetzen der Dichtung das Sportgehäuse, ohne irgendwelche Geräte einzusetzen. Tauchen Sie das Sportgehäuse etwa 3 Minuten lang ca. 15 cm tief in Wasser ein und überprüfen Sie, ob Wasser eindringt.

Wartung

Wenn Sie das Sportgehäuse trocknen lassen, obwohl sich noch Meerwasser in der Dichtungsnut befindet, bilden sich Salzkristalle, die die Funktion der Dichtung beeinträchtigen können.

Lebensdauer der Dichtung

Die Lebensdauer der Dichtung hängt davon ab, wie häufig und unter welchen Bedingungen das Sportgehäuse verwendet wird. Im Allgemeinen beträgt sie ein Jahr.
Auch wenn die Dichtung keine Risse bzw. Kratzer aufweist, verringert sich die Dichtigkeit durch Verformungen und Verschleiß. Tauschen Sie die Dichtung gegen eine neue aus, wenn Risse, Verformungen, Druckstellen, feine Kerben, Kratzer, Sandeinschlüsse usw. auftreten.
Stellen Sie nach dem Austauschen der Dichtung sicher, dass kein Wasser in das Sportgehäuse eindringt.

Fett

Verwenden Sie ausschließlich das mitgelieferte Fett. Bei Verwendung des Fetts eines anderen Herstellers kann es zu Schäden an der Dichtung und zum Eindringen von Wasser in das Gehäuse kommen.

Antibeschlagmittel

Bringen Sie das mitgelieferte Antibeschlagmittel auf das Frontglas auf. Dadurch kann das Beschlagen verhindert werden.

So verwenden Sie das Antibeschlagmittel
Bringen Sie 2 bis 3 Tropfen des Mittels auf das Frontglas auf und verteilen Sie die Flüssigkeit gleichmäßig mit Wattestäbchen, einem weichen Tuch oder Papier.

Dichtung, Fett und Antibeschlagmittel

Dichtung und Fett erhalten Sie beim Sony-Händler.
Dichtung (Artikelnr. 2-591-534-01)
Fett (Artikelnr. 2-582-620-01)
Antibeschlagmittel (Artikelnr. 3-072-039-01)

Wartung

- Nach Aufnahmen an Orten, an denen das Gehäuse der Seeluft ausgesetzt war, wischen Sie Salz und Sand bei fest geschlossener Verschlusslasche mit Süßwasser ab. Wischen Sie das Gehäuse dann mit einem trockenen, weichen Tuch ab. Es empfiehlt sich, das Sportgehäuse etwa 30 Minuten lang in Süßwasser zu tauchen. Wenn Salz darauf zurückbleibt, können die Metallteile beschädigt werden oder rosten, so dass das Gehäuse nicht mehr wasserdicht schließt.
- Waschen Sie Sonnenöl gegebenenfalls sorgfältig mit lauwarmem Wasser vom Sportgehäuse ab.
- Reinigen Sie das Innere des Sportgehäuses mit einem weichen, trockenen Tuch. Waschen Sie das Innere des Gehäuses nicht aus.
  Führen Sie die obigen Wartungsmaßnahmen bei jeder Verwendung des Sportgehäuses durch. Verwenden Sie zum Reinigen keine Lösungsmittel wie Verdünner, Benzin oder Alkohol. Diese könnten die Beschichtung des Sportgehäuses angreifen.

Aufbewahren des Sportgehäuses

- Bringen Sie das mit dem Sportgehäuse gelieferte Abstandsstück an, um den Verschleiß der Dichtung zu verhindern (siehe Abbildung **E**).
- Schließen Sie das Gehäuse, ohne die Verschlusslasche zu schließen. So verhindern Sie den Verschleiß der Dichtung.
- Sorgen Sie dafür, dass die Dichtung nicht verstaubt.
- Bewahren Sie das Sportgehäuse nicht an einem Ort auf, an dem es Kälte, großer Hitze, Feuchtigkeit, Naphthalin oder Kampfer ausgesetzt ist. Andernfalls kann das Produkt beschädigt werden.

Vorbereitungen

Vorbereiten der digitalen Standbildkamera

Setzen Sie die digitale Standbildkamera an einem Ort mit geringer Luftfeuchtigkeit in das Gehäuse ein. Wird das Sportgehäuse an einem heißen oder feuchten Ort geöffnet bzw. geschlossen, kann das Frontglas beschlagen.

Nähere Erläuterungen finden Sie in der Bedienungsanleitung zur digitalen Standbildkamera.

1 **Nehmen Sie den Riemen von der digitalen Standbildkamera ab.**
2 **Setzen Sie den Akku ein.**
  Verwenden Sie unbedingt einen vollständig geladenen Akku.
3 **Setzen Sie einen „Memory Stick Duo" ein.**
4 **Schalten Sie die digitale Standbildkamera ein.**
5 **Schalten Sie den LCD-Bildschirm der Digitalkamera ein.**
6 **Schalten Sie die Einstellfunktionen der Digitalkamera auf „AUTO".**
7 **Schalten Sie das AF-Licht der digitalen Standbildkamera auf „OFF".**
  Damit deaktivieren Sie das AF-Licht.
8 **Vergewissern Sie sich, dass das Objektiv und der LCD-Bildschirm der digitalen Standbildkamera sauber sind.**

F Anbringen der Handschlaufe

Es empfiehlt sich, das Sportgehäuse mit angebrachter Handschlaufe (mitgeliefert) zu verwenden (siehe Abbildung **F**).

Hinweis

Achten Sie darauf, die Handschlaufe nicht einzuklemmen, wenn Sie das Sportgehäuse schließen. Wenn die Handschlaufe eingeklemmt wird, dringt Wasser in das Sportgeäuse ein.

G Einsetzen der digitalen Standbildkamera in das Sportgehäuse

1 **Stellen Sie den POWER-Schalter der Digitalkamera auf „OFF".**
2 **Stellen Sie den Modusregler der digitalen Standbildkamera auf „".**
3 **Öffnen Sie das Sportgehäuse (G-1).**
  Halten Sie die Lösetaste ⓐ gedrückt und drehen Sie den Verschlussknopf ⓑ in die Richtung von Pfeil ③, um die Lasche zu öffnen.
4 **Bereiten Sie das Sportgehäuse vor.**

Lesen Sie bitte unbedingt den separaten Abschnitt „Umgang mit der Dichtung".
Darin finden Sie wichtige Erläuterungen zur Wartung und zum Gebrauch der Dichtung.

① Nehmen Sie die Dichtung ab.
② Verteilen Sie etwas Fett auf der Dichtung.
  Entfernen Sie Sand und Staub von der Dichtung, aus der Nut und von allen Oberflächen des Sportgehäuses, mit denen die Dichtung in Berührung kommt. Tragen Sie einen dünnen Fettfilm gleichmäßig auf die Dichtung auf.
③ Setzen Sie die Dichtung ein.

Hinweis
Das Sportgehäuse kann zerkratzt werden und Wasser kann eindringen, wenn es geschlossen wird, obwohl sich Stand oder Schmutz auf der Dichtung befindet.

5 **Setzen Sie die digitale Standbildkamera in das Sportgehäuse ein (G-2).**

Schalten Sie den POWER-Schalter stets aus, wenn Sie die Digitalkamera herausnehmen oder einsetzen. Ist der POWER-Schalter beim Einsetzen oder Herausnehmen eingeschaltet, kann das Objektiv beschädigt werden.

Wenn Sie die DSC-W40/W35/W30 verwenden
Entfernen Sie den Montageschuh, indem Sie ihn in Pfeilrichtung schieben, bevor Sie die DSC-W40/W35/W30 in das Sportgehäuse einsetzen. (**G**-2)
(Von der DSC-W70/W55/W50 braucht der Montageschuh nicht abgenommen zu werden.)

Vergewissern Sie sich, dass die digitale Standbildkamera richtig eingesetzt ist.

6 **Schließen Sie das Sportgehäuse und die Verschlusslasche (G-3).**
  Halten Sie das Sportgehäuse fest und schließen Sie die Verschlusslasche, so dass sie mit einem Klicken einrastet.

Verwenden des Sportgehäuses

H Aufnahme (siehe Abbildung H-1)

1 **Schalten Sie das Gerät ein (H-2).**
  Vergewissern Sie sich, dass der Modusregler normal funktioniert. (**H**-3)
  Wenn Sie am Modusregler drehen, wechselt der Modus in folgender Reihenfolge:

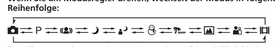

  Einzelheiten zu den einzelnen Modi werden auf dem LCD-Bildschirm angezeigt.
2 **Stellen Sie den Modus-Wahlschalter auf den gewünschten Modus.**
  Sie können die Aufnahme über den LCD-Bildschirm kontrollieren.
  Zum Aufnehmen von Standbildern stellen Sie den Modus-Wahlschalter des Sportgehäuses auf „".
  Zum Aufnehmen von bewegten Bildern stellen Sie den Modus-Wahlschalter des Sportgehäuses auf „".
  Beim Aufnehmen von bewegten Bildern kann kein Ton aufgenommen werden.
  Zum Aufnehmen unterschiedlicher Szenen stellen Sie den Moduswahlschalter auf „", „", „", „", „", „" oder „", und wählen Sie den gewünschten Modus.

  Nähere Erläuterungen finden Sie in der Bedienungsanleitung zur digitalen Standbildkamera.
3 **Drücken Sie den Auslöser (H-4).**

I Verwenden/Einstellen verschiedener Funktionen (siehe Abbildung I)

Die verschiedenen Funktionen der digitalen Standbildkamera stehen auch zur Verfügung, wenn sie in das Sportgehäuse eingesetzt ist.

J Die Zoom-Funktion (siehe Abbildung J)

① Drücken Sie für Weitwinkelaufnahmen auf die W-Seite der Zoomtaste. Das Motiv erscheint weiter entfernt.
② Drücken Sie für Teleaufnahmen auf die T-Seite der Zoomtaste. Das Motiv erscheint näher.

Hinweise
- Wenn Sie bei angebrachtem Sportgehäuse den Blitz verwenden, kann sich der Aufnahmeabstand verringern oder der rechte Rand des Bildschirms kann dunkel werden.
- Wenn Sie an der eingeschalteten Digitalkamera einige Zeit keine Bedienung vornehmen, schaltet sie sich automatisch aus, damit die Batterie geschont wird. Schalten Sie die Kamera wieder ein, wenn Sie wieder aufnehmen möchten. Nähere Erläuterungen finden Sie in der Bedienungsanleitung zur digitalen Standbildkamera.

K Wiedergabe mit der Steuertaste

Mit der Steuertaste können Sie Bilder auf dem LCD-Bildschirm wiedergeben. Der Ton ist dabei nicht zu hören.

1 **Schalten Sie die Kamera ein.**
2 **Drücken Sie die Taste ▶ (Wiedergabe) (K-1).**
3 **Wählen Sie mit der Steuertaste das gewünschte Bild aus (K-2).**
  K-2 ① Zurückschalten zum vorherigen Bild
  K-2 ② Weiterschalten zum nächsten Bild

L Herausnehmen der digitalen Standbildkamera (siehe Abbildung L)

1 **Schalten Sie die Kamera aus.**
2 **Öffnen Sie das Sportgehäuse.**
  Halten Sie die Lösetaste ⓐ gedrückt und drehen Sie den Verschlussknopf ⓑ in die Richtung von Pfeil ③, um die Lasche zu öffnen.
3 **Nehmen Sie die digitale Standbildkamera aus dem Sportgehäuse.**
  Wenn die digitale Standbildkamera längere Zeit benutzt wird, erwärmt sie sich. Lassen Sie die Kamera nach dem Ausschalten deshalb einige Zeit abkühlen, bevor Sie sie aus dem Sportgehäuse nehmen.

Achten Sie darauf, die digitale Standbildkamera nicht fallen zu lassen, wenn Sie sie aus dem Gehäuse nehmen.

Hinweis
Trocknen Sie das Sportgehäuse und sich selbst ab, bevor Sie das Sportgehäuse öffnen, damit kein Wasser auf die digitale Standbildkamera tropfen kann.

Störungsbehebung

Symptom	Ursache/Abhilfemaßnahmen
Im Sportgehäuse befinden sich Wassertropfen.	• Die Dichtung weist Risse oder Kratzer auf. ➡ Tauschen Sie die Dichtung gegen eine neue aus. • Die Dichtung wurde nicht richtig eingesetzt. ➡ Setzen Sie die Dichtung gleichmäßig in die Nut ein. • Die Verschlusslasche ist nicht geschlossen. ➡ Schließen Sie die Verschlusslasche, so dass sie mit einem Klicken einrastet.
Es kann nicht aufgenommen werden.	• Der Akku ist erschöpft. ➡ Laden Sie den Akku vollständig auf. • Der „Memory Stick Duo" ist voll. ➡ Setzen Sie einen anderen „Memory Stick Duo" ein oder löschen Sie nicht benötigte Daten vom „Memory Stick Duo". • Die Schreibschutzlasche am „Memory Stick Duo" ist auf LOCK gestellt. ➡ Stellen Sie die Lasche in die Aufnahmeposition oder setzen Sie einen neuen „Memory Stick Duo" ein.

Technische Daten

Material
Kunststoff (PC, ABS), Edelstahl, Glas

Wasserfestigkeit
Dichtung, Verschlusslasche

Druckfestigkeit
Bis zu einer Wassertiefe von 3 m

Von außen bedienbare Funktionen
Ein/Aus, Modus, Auslöser, Zoom, Steuerung (Blitz, Makroaufnahme, Selbstauslöser, Bildhelligk (EV), Eingabe), MENU, Bildgröße/Löschen, Bildschirmanzeige, Wiedergabe

Abmessungen
Ca. 130 × 82 × 64 mm (B/H/T)
(ohne vorstehende Teile)

Gewicht
Ca. 160 g (nur Sportgehäuse)

Mitgeliefertes Zubehör
Sportgehäuse (1)
Montageschuh (1)
Handschlaufe (1)
Fett (1)
Antibeschlagmittel (1)
Abstandsstück (1)
Anleitungen

Änderungen, die dem technischen Fortschritt dienen, bleiben vorbehalten.

Deutsch

Svenska

Huvudfunktioner

Användbart på upp till 3 meters vattendjup.

- Det här skyddsfodralet, SPK-WA, är bara avsett för att användas med Sonys digitala stillbildskamera DSC-W70/W55/W50/W40/W35/W30.
- Skyddsfodralet är vattenbeständigt och gör att du kan använda den digitala stillbildskameran i regn, i snö och på stranden.

Om den vattentäta packningen kommer i kläm, eller om det kommer sand eller smuts på den, kan det orsaka läckage när skyddsfodralet befinner sig under vatten. Kontrollera alltid den vattentäta packningen innan du använder fodralet.

Obs!

Mer information om hur du använder den digitala stillbildskameran med det här skyddsfodralet finns i bruksanvisningen till den digitala stillbildskameran.
Om det mot all förmodan skulle hända att skyddsfodralet inte fungerar som det är tänkt så att det uppstår skador på grund av läckage, har inte Sony utfärdat någon garanti som täcker skador på utrustningen i skyddsfodralet (den digitala stillbildskameran, batteriet, osv.) eller innehållet i de inspelningar du gjort, eller andra kostnader som uppstår på grund av ett sådant fel.

Försiktighetsåtgärder

- Utsätt inte frontglaset för kraftiga stötar, det kan gå sönder.
- Undvik att öppna skyddsfodralet på stranden eller när du är ute i vattnet. Förberedelser, som t.ex. installation av den digitala stillbildskameran eller byte av "Memory Stick Duo", bör göras på en plats där luftfuktigheten och salthalten är låg.
- Kasta inte skyddsfodralet i vattnet.
- Undvik att använda skyddsfodralet på en plats med höga vågor.
- Undvik att använda skyddsfodralet:
  – där det är mycket varmt och fuktigt.
  – där vattnet är varmare än 40 °C.
  – där det är kallare än 0 °C.
  I dessa fall kan det bildas kondens eller uppstå läckage som kan skada utrustningen.
- Använd inte skyddsfodralet längre än 30 minuter på en plats där temperaturen överstiger 35 °C.
- Var försiktig så att du inte tappar den digitala videokameran när du tar ur eller stoppar in den i skyddsfodralet.
- Lämna inte skyddsfodralet någon längre stund i direkt solljus eller där det är mycket varmt och fuktigt. Om du inte kan undvika att lämna skyddsfodralet i direkt solljus bör du täcka över det med en handduk eller liknande som skydd.
- Den digitala stillbildskameran blir varm om du använder den i skyddsfodralet under en längre tid. Innan du tar ur den digitala stillbildskameran från skyddsfodralet bör du låta det svalna genom att lägga det en stund i skuggan, eller på någon annan plats där det är svalt.

Om det har kommit sololja på skyddsfodralet bör du tvätta av det ordentligt med ljummet vatten. Om du inte tvättar bort eventuell sololja som kommit på skyddsfodralet finns det risk för att ytan blir missfärgad eller skadad (det kan t.ex. uppstå sprickor på ytan).

Läckage

Om du upptäcker att vatten läcker in bör du genast sluta utsätta skyddsfodralet för vatten.
Om den digitala stillbildskameran blivit våt bör du genast ta den till närmaste Sony-återförsäljare. Kunden får själv stå för eventuella reparationskostnader.

Hantering av den vattentäta packningen

Vad är den vattentäta packningen?

Det är vattentäta packningar som är den yttersta garanten för att skyddsfodralet och liknande utrustningar är vattentäta. (Se ill. **A**)

Det är mycket viktigt att den vattentäta packningen underhålls på rätt sätt. Om du inte underhåller den vattentäta packningen enligt instruktionerna kan det leda till läckage som till och med kan göra så att skyddsfodralet sjunker när det används i vatten.

Hantering av den vattentäta packningen

Inpassning av den vattentäta packningen

Undvik att passa in den vattentäta packningen där det är dammigt eller sandigt.

1 **Ta bort den vattentäta packningen. (Se ill. B)**
- Bilden visar hur du på ett enkelt sätt tar bort den vattentäta packningen genom att lyfta ur den i den riktning som pilen visar. Se upp så att du inte råkar repa den vattentäta packningen med nageln.
- Använd inte ett föremål som är spetsigt eller gjort av metall för att ta bort den vattentäta packningen.
  Sådana föremål kan repa eller skada packningskanalen på skyddsfodralet eller den vattentäta packningen.

2 **Kontrollera den vattentäta packningen.**
- Kontrollera följande noggrant. Om du hittar något av följande på den vattentäta packningen torkar du bort det med en mjuk duk eller näsduk.
  – Finns det smuts, sand, hår, damm, salt, trädrester eller liknande på den vattentäta packningen?
  – Finns det gammalt fett på den vattentäta packningen?

- Stryk med fingret försiktigt längs den vattentäta packningen och känn efter om du kan känna några ojämnheter som skvallrar om föroreningar som är svåra att upptäcka med ögat.
- Se till att inga fibrer från duken eller näsduken finns kvar på den vattentäta packningen efter det att du har torkat av den.
- Syna den vattentäta packningen och leta efter sprickor, böjningar, ojämnheter, små bristningar, repor, sand osv. Byt ut den vattentäta packningen om den har sprickor eller repor.

3 **Kontrollera packningskanalen.**
  Det kan finnas sand eller saltbildningar i packningskanalen. Du kan få bort eventuell sand och eventuellt salt med tryckluft eller genom torka bort det med bomullstops. Se till att inga fibrer från bomullstopsen blir kvar på insidan.
4 **Kontrollera på samma sätt kontaktytan på skyddsfodralet (den yta som packningen ligger an emot när skyddsfodralet stängs).**
5 **Smörj in den vattentäta packningen med fett.**
- Använd fingertopparna för att dra ut en liten fettdroppe till ett tunt lager över hela ytan på den vattentäta packningen. (Se ill. **C**)
- Använd inte papper eller tyg eftersom fibrer lätt fastnar på den vattentäta packningen.
- Se till att det alltid finns ett tunt fettlager på den vattentäta packningen. Fettet skyddar den vattentäta packningen och förlänger dess livstid.
- När du har smort in den vattentäta packningen med fett passar du genast in den i packningskanalen. Låt inte den infettade vattentäta packningen bli liggande på ett bord eller liknande.

6 **Passa in den vattentäta packningen i skyddsfodralets packningskanal.**
  När du passar in den vattentäta packningen i kanalen på skyddsfodralet bör du samtidigt kontrollera följande:
  – Se efter så att det inte finns någon smuts på den vattentäta packningen.
  – Se efter så att den vattentäta packningen inte snor sig. (Se ill. **D**)

Hur du kontrollerar läckor

När du bytt ut den vattentäta packningen stänger du skyddsfodralet utan att sätta i den utrustning som du tänker använda i fodralet. Sänk ned skyddsfodralet i vatten till ungefär 15 cm djup och håll det där ungefär 3 minuter och se sedan efter om du kan upptäcka något läckage.

Underhåll

Om du låter skyddsfodralet torka med havsvatten i packningskanalen finns det risk för att saltkristaller bildas, vilket kan äventyra den vattentäta packningens funktion.

Hur länge en vattentät packning kan användas

Hur länge en vattentät packningen kan användas beror dels på hur ofta du använder skyddsfodralet, dels på under vilka förhållanden det används.
Som tumregel kan du räkna med en livslängd på runt ett år.
Även om den vattentäta packningen inte har några skåror eller repor kan slitage och en långvarig användning deformera den så att den inte längre kan hålla tätt mot vatten. Byt ut den vattentäta packningen mot en ny om du upptäcker sprickor, skevheter, ojämnheter, tunna skåror, repor, inbäddade sandkorn och liknande.
När du bytt ut den vattentäta packningen bör du kontrollera att inte vatten läcker in.

Fett

Använd det fett som följer med. Om du använder andra tillverkares fett skadas den vattentäta packningen så att vatten kan läcka in.

Imskyddsmedel

Täck glasytan med det medföljande imskyddsmedlet som hindrar imma från att bildas på glaset.
Medlet är ett effektivt skydd mot imbildning.

Hur du använder imskyddsmedlet
Placera 2 eller 3 droppar av vätskan på frontglaset och sprid ut vätskan jämnt med hjälp av en tuss, mjuk duk eller näsduk.

Vattentät packning, fett och imskyddsmedel

Du kan köpa vattentäta packningar och fett från närmaste Sony-återförsäljare.
Vattentät packning (artikelnummer 2-591-534-01)
Fett (artikelnummer 2-582-620-01)
Imskyddsmedel (artikelnummer 3-072-039-01)

Underhåll

- När du fotograferat i den salthaltiga luften vid havet och i dess närhet bör du tvätta av fodralet ordentligt i sötvatten så att du får bort salt och sand, och sedan torka av det med en torr, mjuk duk. Du rekommenderas att sänka ned skyddsfodralet i sötvatten under ungefär 30 minuter. Salt som blir kvar på skyddsfodralet kan skada dess metalldelar samtidigt som det finns risk för att det bildas rost, vilket kan leda till läckage.
- Om det har kommit sololja på skyddsfodralet bör du tvätta av det ordentligt med ljummet vatten.
- Torka ur skyddsfodralets insida med en mjuk och torr duk. Tvätta inte skyddsfodralets insida.

Ovanstående underhåll bör du utföra varje gång du använt skyddsfodralet.
Använd aldrig någon typ av lösningsmedel när du rengör skyddsfodralet, t.ex. alkohol, bensin eller thinner, eftersom det kan skada ytbehandlingen.

Förvaring av skyddsfodralet

- Du kan förhindra onödigt slitage på den vattentäta packningen genom att använda distansplattan som medföljer skyddsfodralet. (Se ill. **E**)
- Du förhindrar också onödigt slitage på den vattentäta packningen genom att stänga fodralet utan att låsa spännet.
- Se till att det inte samlas damm på den vattentäta packningen.
- Undvik att förvara skyddsfodralet där det är kallt, väldigt varmt eller fuktigt och förvara det inte heller tillsammans med naftalin eller malmedel, eftersom det kan skada skyddsfodralet.

Förberedelser

Förbereda den digitala stillbildskameran

Installera den digitala stillbildskameran i ett rum eller liknande platts där luftfuktigheten är låg. Om du öppnar eller stänger skyddsfodralet där det är varmt eller fuktigt finns det risk för imbildning på frontglaset.

Mer information finns i den medföljande bruksanvisningen till den digitala stillbildskameran.

1 **Ta bort remmen från den digitala stillbildskameran.**
2 **Sätt i batteriet.**
  Se till att batteriet du använder är fulladdat.
3 **Sätt i "Memory Stick Duo".**
4 **Slå på strömmen till den digitala stillbildskameran.**
5 **Slå på LCD-skärmen på den digitala stillbildskameran (läget "ON").**
6 **Ställ in alla inställningarna på den digitala stillbildskameran i automatiskt läge "AUTO".**
7 **Ställ AF-belysningen på den digitala stillbildskameran på "OFF".**
  Det stänger av AF-belysningen.
8 **Kontrollera att linsen och LCD-skärmen på den digitala stillbildskameran inte är smutsiga.**

F Sätt fast handlovsremmen

Du rekommenderas att sätta fast handlovsremmen (medföljer) innan du använder skyddsfodralet. (Se ill. **F**)

Obs!

Se upp så att inte handlovsremmen kommer i klämmar när du stänger skyddsfodralet. Se till att inte handlovsremmen kommer i kläm, för då finns det risk för att vatten läcker in i skyddsfodralet.

G Sätta in den digitala stillbildskameran i skyddsfodralet

1 **Ställ strömbrytaren POWER på den digitala stillbildskameran i frånslaget läge "OFF".**
2 **Ställ lägesväljaren på den digitala stillbildskameran på "".**
3 **Öppna skyddsfodralet (G-1)**
  Håll frigöringsknappen ⓐ intryckt och vrid samtidigt låsvredet ⓑ i den riktning som pilen ③ anger för att öppna låset.
4 **Gör i ordning skyddsfodralet.**

Du bör ha läst avsnittet "Hantering av den vattentäta packningen".
Viktig information om underhåll och hantering av den vattentäta packningen finns i den här bruksanvisningen.

① Ta bort den vattentäta packningen.
② Smörj den vattentäta packningen med fett.
  Torka bort sand och smuts från den vattentäta packningen och torka rent i packningskanalen och på packningens anliggningsyta på skyddsfodralet. Smörj in den vattentäta packningen med ett tunt, jämt fettlager.
③ Inpassning av den vattentäta packningen.

Obs!
Skyddsfodralets yta kan repas eller du kan råka ut för läckage om du stänger luckan när det finns sand eller smuts på den vattentäta packningen.

5 **Sätt in den digitala stillbildskameran i skyddsfodralet. (G-2)**

Se alltid till att slå av strömmen när den digitala stillbildskameran sätts i eller tas ur. Objektivet kan skadas om strömmen är på.

När du använder DSC-W40/W35/W30
Ta bort monteringsskon genom att skjuta den i pilens riktning innan du fäster skyddsfodralet till DSC-W40/W35/W30. (**G**-2)
(Du behöver inte ta bort monteringsskon om du använder DSC-W70/W55/W50.)

Kontroller att den digitala stillbildskameran sitter rätt.

6 **Stäng luckan till skyddsfodralet och lås spännet. (G-3)**
  Stäng luckan till skyddsfodralet

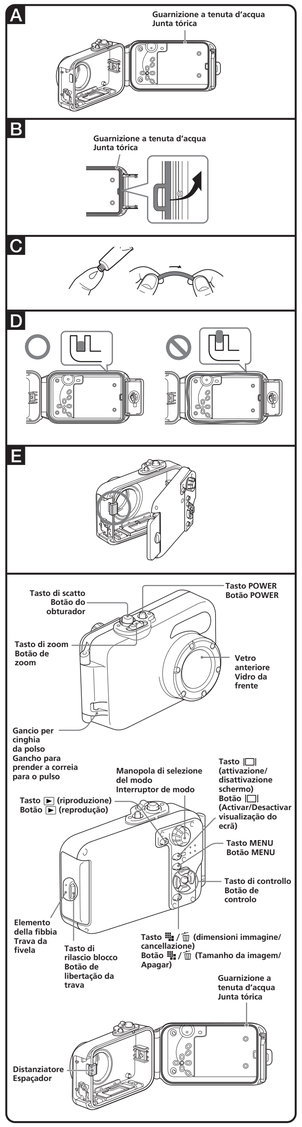

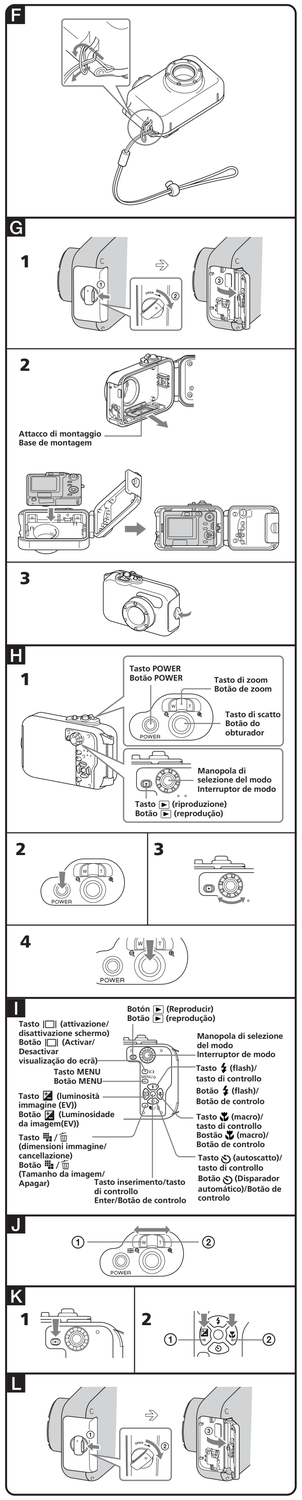

Caratteristica principale

Utilizzabile fino ad una profondità di 3 m in immersione.

- Questa custodia sportiva SPK-WA è stata progettata per essere utilizzata esclusivamente con le fotocamere digitali Sony DSC-W70/W55/W50/W40/W35/W30.
- Questa custodia sportiva è resistente all'acqua, pertanto è possibile utilizzare la fotocamera digitale in condizioni di pioggia e di neve oppure sulla spiaggia.

Una guarnizione a tenuta d'acqua allentata o intaccata, la presenza di sabbia o sporcizia sulla guarnizione a tenuta d'acqua possono causare infiltrazioni d'acqua durante l'uso in immersione. Assicurarsi di controllare la guarnizione a tenuta d'acqua prima dell'uso.

Avviso

- Per l'uso della fotocamera digitale con questa custodia sportiva, fare riferimento alle istruzioni per l'uso della fotocamera digitale.
- Nel caso improbabile in cui un guasto della custodia sportiva causi danni dovuti a infiltrazioni d'acqua, Sony non garantisce contro i danni all'apparecchio in essa contenuto (fotocamera digitale, blocco batteria, ecc.), e al contenuto registrato né per eventuali spese relative alla fotografia.

Precauzioni

- Non esporre il vetro anteriore a urti violenti poiché potrebbe rompersi.
- Evitare di aprire la custodia sportiva sulla spiaggia o in prossimità dell'acqua. I preparativi quali l'installazione della fotocamera digitale e la sostituzione del "Memory Stick Duo" devono essere eseguiti in un luogo a bassa umidità e privo di salsedine.
- Non gettare la custodia sportiva in acqua.
- Evitare l'uso della custodia sportiva in luoghi caratterizzati da forti onde.
- Evitare l'uso della custodia sportiva nelle seguenti situazioni:
  – in luoghi estremamente caldi o umidi.
  – in acqua a temperature superiori a 40 °C.
  – a temperature inferiori a 0 °C.
  In queste situazioni, è possibile che si verifichino formazione di condensa o infiltrazioni d'acqua con conseguenti danni all'apparecchio.
- Utilizzare la custodia sportiva per un tempo non superiore a 30 minuti per volta quando la temperatura supera i 35 °C.
- Non lasciare cadere la fotocamera digitale durante la rimozione o l'inserimento nella custodia sportiva.
- Non lasciare la custodia sportiva esposta alla luce diretta del sole in luoghi estremamente caldi e per lungo tempo. Se non è possibile evitare di esporre la custodia sportiva alla luce diretta del sole, assicurarsi di coprirla con un asciugamano o un altro tipo di telo protettivo.
- L'uso prolungato della fotocamera digitale all'interno della custodia sportiva per lungo tempo provoca il riscaldamento della fotocamera. Prima di rimuovere la fotocamera digitale dalla custodia sportiva, lasciare la custodia sportiva all'ombra o in un luogo fresco per un breve periodo di tempo al fine di farla raffreddare.

Se sulla custodia sportiva è presente dell'olio solare, assicurarsi di rimuoverlo completamente lavando con acqua tiepida. Se rimane dell'olio solare sul rivestimento della custodia sportiva, la superficie potrebbe scolorirsi o danneggiarsi (ad esempio provocando incrinature sulla superficie).

Infiltrazioni d'acqua

Se dovessero verificarsi infiltrazioni d'acqua, cessare immediatamente di esporre la custodia sportiva all'acqua.
Se la fotocamera digitale dovesse bagnarsi, rivolgersi immediatamente al rivenditore Sony più vicino. Gli eventuali costi di riparazione sono a carico del cliente.

Uso della guarnizione a tenuta d'acqua

Informazioni sulla guarnizione a tenuta d'acqua

La guarnizione a tenuta d'acqua assicura le proprietà di resistenza all'acqua della custodia sportiva e di altre attrezzature simili (vedere l'illustrazione A).

La manutenzione della guarnizione a tenuta d'acqua è estremamente importante. La mancata esecuzione della manutenzione della guarnizione a tenuta d'acqua come previsto nelle istruzioni potrebbe provocare infiltrazioni d'acqua e il mancato galleggiamento della custodia sportiva.

Uso della guarnizione a tenuta d'acqua

Posizionare la guarnizione a tenuta d'acqua

Evitare di posizionare la guarnizione a tenuta d'acqua in luoghi polverosi o sabbiosi.

1 **Rimuovere la guarnizione a tenuta d'acqua (vedere l'illustrazione B).**
   - È possibile rimuovere la guarnizione a tenuta d'acqua sollevandola nella direzione della freccia, come mostrato nell'illustrazione. Assicurarsi di non graffiare la guarnizione a tenuta d'acqua con le unghie.
   - Non utilizzare oggetti appuntiti o metallici per rimuovere la guarnizione a tenuta d'acqua.
   Tali oggetti potrebbero graffiare o danneggiare la scanalatura della custodia sportiva oppure la guarnizione a tenuta d'acqua.
2 **Controllare la guarnizione a tenuta d'acqua.**
   - Eseguire le seguenti verifiche. Se necessario, pulire con un panno morbido o con un fazzoletto di carta.
     – Assicurarsi che sulla guarnizione a tenuta d'acqua non siano presenti sporcizia, sabbia, capelli, polvere, sale, fibre e tracce di olio o unto.
     – Assicurarsi che sulla guarnizione a tenuta d'acqua non siano presenti residui di lubrificante.

   - Passare un dito intorno alla guarnizione a tenuta d'acqua per verificare che non siano presenti tracce di sporcizia invisibile.
   - Assicurarsi di non lasciare fibre di tessuto o di carta sulla guarnizione a tenuta d'acqua dopo averla pulita.
   - Controllare che sulla guarnizione a tenuta d'acqua non siano presenti incrinature, distorsioni, deformazioni, fenditure sottili, graffi e tracce di sabbia. Nel caso in cui si rilevino graffi o incrinature, sostituire la guarnizione a tenuta d'acqua.

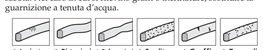

3 **Controllare la scanalatura della guarnizione a tenuta d'acqua.**
   Granelli di sabbia o sale indurito talvolta si depositano nella scanalatura. Rimuoverli attentamente utilizzando uno spray ad aria o pulendoli con un batuffolo di cotone. Assicurarsi di non lasciare all'interno alcuna fibra proveniente dal batuffolo.
4 **Controllare la superficie di contatto sull'altra parte della guarnizione a tenuta d'acqua esattamente nello stesso modo.**
5 **Applicare uno strato di lubrificante sulla guarnizione a tenuta d'acqua.**
   - Utilizzare la punta delle dita per applicare una piccola goccia di lubrificante sulla superficie della guarnizione a tenuta d'acqua (vedere l'illustrazione C).
   - Non utilizzare carta o tessuto poiché le fibre potrebbero attaccarsi alla guarnizione a tenuta d'acqua.
   - Assicurarsi che sulla superficie della guarnizione a tenuta d'acqua sia sempre presente un sottile strato di lubrificante. Il lubrificante protegge la guarnizione a tenuta d'acqua e previene l'usura.
   - Dopo averla lubificata, riposizionare immediatamente la guarnizione a tenuta d'acqua. Non lasciare la guarnizione a tenuta d'acqua lubrificata su un tavolo o altre superfici.
6 **Setzen Sie die Dichtung in die Nut am Sportgehäuse ein.**
   Posizionare la guarnizione a tenuta d'acqua nella scanalatura assicurandosi di effettuare le seguenti verifiche:
   – Controllare che non siano presenti tracce di sporcizia sulla guarnizione a tenuta d'acqua.
   – Controllare che la guarnizione a tenuta d'acqua non sia attorcigliata (vedere l'illustrazione D).

Controlli da eseguire per verificare le infiltrazioni d'acqua

Dopo avere posizionato la guarnizione a tenuta d'acqua, chiudere la custodia sportiva senza inserire la fotocamera digitale. Immergere la custodia sportiva a una profondità di circa 15 cm per circa tre minuti e controllare che l'acqua non penetri all'interno.

Manutenzione

Se si lascia asciugare la custodia sportiva senza avere lavato l'acqua di mare dalla scanalatura della guarnizione a tenuta d'acqua, si formano cristalli di sale che potrebbero danneggiare il funzionamento della guarnizione a tenuta d'acqua.

Durata della guarnizione a tenuta d'acqua

La durata della guarnizione a tenuta d'acqua varia a seconda della frequenza e delle condizioni di impiego della custodia sportiva.
Generalmente, la durata media è di circa un anno.
Anche se la guarnizione a tenuta d'acqua non presenta incrinature o graffi, la deformazione e l'usura ne riducono le qualità di resistenza all'acqua. Se si rilevano incrinature, distorsioni, deformazioni, fenditure sottili, graffi, tracce di sabbia, sostituire immediatamente la guarnizione a tenuta d'acqua con una nuova.
Dopo la sostituzione, verificare che non ci siano infiltrazioni d'acqua.

Lubrificante

Utilizzare il lubrificante in dotazione. L'uso di lubrificanti di altre marche potrebbe danneggiare la guarnizione a tenuta d'acqua e provocare infiltrazioni d'acqua.

Soluzione antiappannamento

Applicare la soluzione antiappannamento in dotazione sulla superficie del vetro.
Si tratta di un efficace sistema antiappannamento.

Uso della soluzione antiappannamento

Applicare 2 o 3 gocce di liquido sul vetro anteriore e strofinare uniformemente con uno straccio, un panno morbido o un fazzoletto di carta.

Guarnizione a tenuta d'acqua, lubrificante e soluzione antiappannamento

È possibile acquistare le guarnizioni a tenuta d'acqua e il lubrificante presso un rivenditore Sony.
Guarnizione a tenuta d'acqua (modello n. 2-591-534-01)
Lubrificante (modello n. 2-582-620-01)
Soluzione antiappannament (modello n. 3-072-039-01)

Manutenzione

- Dopo avere registrato in luoghi esposti a salmastro, lavare la custodia sportiva, tenendo le fibbie saldamente chiuse, con acqua dolce per rimuovere sale e sabbia quindi asciugarla con un panno morbido asciutto. Si consiglia di lasciare la custodia sportiva immersa in acqua dolce per 30 minuti circa. Se sulla superficie rimangono tracce di sale, le parti metalliche potrebbero danneggiarsi oppure potrebbe formarsi della ruggine, causa di infiltrazioni d'acqua.
- Se sulla custodia sportiva è presente dell'olio solare, assicurarsi di rimuoverlo completamente utilizzando acqua tiepida.
- Pulire l'interno della custodia sportiva con un panno morbido asciutto. Non lavare l'interno della custodia sportiva.
Assicurarsi di eseguire le operazioni di manutenzione di cui sopra ogni volta che si usa la custodia sportiva. Non utilizzare alcun tipo di solvente come alcool, benzina o solventi per la pulizia, poiché tali prodotti potrebbero danneggiare la finitura della superficie della custodia sportiva.

Conservazione della custodia sportiva

- Applicare lo spaziatore in dotazione alla custodia sportiva per evitare l'usura della guarnizione a tenuta d'acqua (vedere l'illustrazione E).
- Chiudere la custodia senza fissare le fibbie per evitare l'usura della guarnizione a tenuta d'acqua.
- Evitare che si accumuli polvere sulla guarnizione a tenuta d'acqua.
- Evitare di riporre la custodia sportiva in luoghi freddi, estremamente caldi o insieme a naftalina o canfora poiché tali condizioni possono danneggiare la custodia sportiva.

Preparativi

Preparazione della fotocamera digitale

Installare la fotocamera digitale in una stanza a bassa umidità o ambienti simili. L'apertura o la chiusura della custodia sportiva in luoghi caldi o umidi può provocare l'appannamento del vetro anteriore.

Per ulteriori informazioni, fare riferimento alle istruzioni per l'uso fornite con la fotocamera digitale.

1 **Rimuovere la cinghia dalla fotocamera digitale.**
2 **Inserire il blocco batteria.**
   Assicurarsi di utilizzare un blocco batteria completamente carico.
3 **Inserire il "Memory Stick Duo".**
4 **Attivare l'alimentazione della fotocamera digitale.**
5 **Accendere lo schermo LCD della fotocamera ponendolo su "ON".**
6 **Regolare sul modo "AUTO" tutte le impostazioni della fotocamera.**
7 **Impostare l'illuminatore AF della fotocamera digitale su "OFF".**
   Tale impostazione disabilita l'uso dell'illuminatore AF.
8 **Controllare che l'obiettivo e lo schermo LCD della fotocamera digitale non siano sporchi.**

F Applicazione della cinghia da polso

Si consiglia di applicare la cinghia da polso (in dotazione) prima di utilizzare la custodia sportiva. (vedere l'illustrazione F)

Nota

Prestare attenzione affinché la cinghia da polso non rimanga incastrata quando il corpo della custodia sportiva viene chiuso. Se la cinghia da polso rimane incastrata, è possibile che si verifichino infiltrazioni di acqua nella custodia sportiva.

G Installazione della fotocamera digitale all'interno della custodia sportiva

1 **Portare su "OFF" l'interruttore di accensione della fotocamera.**
2 **Impostare la manopola di selezione del modo della fotocamera digitale su "".**
3 **Aprire la custodia sportiva (G-1).**
   Mantenendo premuto il pulsante di rilascio ①, ruotare l'elemento della fibbia ② in modo da aprirla in direzione della freccia ③.
4 **Preparare la custodia sportiva.**

Assicurarsi di leggere il manuale di "Uso della guarnizione a tenuta d'acqua" fornito separatamente.
Il manuale contiene importanti informazioni sulla manutenzione e sull'uso della guarnizione a tenuta d'acqua.

① Rimuovere la guarnizione a tenuta d'acqua.
② Coprire la guarnizione a tenuta d'acqua con uno strato di lubrificante. Rimuovere eventuali tracce di sabbia o sporcizia dalla guarnizione a tenuta d'acqua, dalla scanalatura e dal corpo della custodia sportiva dove viene in contatto con la guarnizione a tenuta d'acqua. Coprire la guarnizione a tenuta d'acqua con un sottile strato uniforme di lubrificante.
③ Posizionare la guarnizione a tenuta d'acqua.
   Nota
   Il corpo della custodia sportiva potrebbe essere graffiato oppure potrebbero verificarsi infiltrazioni d'acqua se è presente sabbia o sporcizia sulla guarnizione a tenuta d'acqua.

5 **Installare la fotocamera digitale nella custodia sportiva (G-2).**

Assicurarsi sempre di spegnere quando si installa o si estrae la fotocamera digitale. L'obiettivo può essere danneggiato se la fotocamera è accesa.

Uso del modello DSC-W40/W35/W30
Rimuovere l'attacco di montaggio facendolo scorrere in direzione della freccia prima di applicare la custodia sportiva al modello DSC-W40/W35/W30 (G-2).
(Per il modello DSC-W70/W55/W50, non è necessario rimuovere l'attacco di montaggio.)

Verificare che la fotocamera digitale sia posizionata correttamente.

6 **Chiudere il corpo della custodia sportiva e fissare la fibbia (G-3).**
   Assicurare il corpo della custodia sportiva e fissare la fibbia finché non scatta in posizione.

Uso della custodia sportiva

H Registrazione (vedere l'illustrazione H-1)

1 **Attivare l'alimentazione (H-2).**
   Verificare che la manopola di selezione del modo funzioni normalmente (H-3).
   Ruotando la manopola di selezione del modo, l'impostazione cambia ciclicamente in base al seguente ordine:

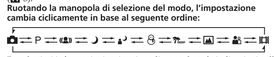

   Per ulteriori informazioni su i vari modi, consultare le indicazioni sullo schermo LCD.
2 **Impostare il modo desiderato utilizzando l'apposito selettore.**
   È possibile registrare le immagini osservando lo schermo LCD.
   Per registrare fermi immagine, impostare il selettore del modo della custodia sportiva su "".
   Per registrare immagini in movimento, impostare il selettore del modo della custodia sportiva su "".
   Non è possibile registrare il suono durante la registrazione di immagini in movimento.
   Per registrare immagini nelle varie scene, regolare la ghiera di modo su "", "", "", "", "", "", "" o "" e selezionare il modo desiderato.

   Per ulteriori informazioni, fare riferimento alle istruzioni per l'uso in dotazione con la fotocamera digitale.
3 **Premere il tasto di scatto (H-4).**

I Uso/Impostazione delle varie funzioni (vedere l'illustrazione I)

Anche quando la fotocamera digitale è installata nella custodia sportiva, è possibile utilizzare tutte le funzioni.

J Uso della funzione di zoom (vedere l'illustrazione J)

① Premere l'estremità W del tasto dello zoom per il grandangolo (il soggetto appare più lontano).
② Premere l'estremità T del tasto dello zoom per il teleobiettivo (il soggetto appare più vicino).

Note

- Se il flash viene utilizzato mentre è applicata la custodia sportiva, è possibile che la distanza di ripresa risulti ridotta o che la parte destra dello schermo appaia più scura.
- Non eseguendo alcuna operazione per un certo tempo mentre la fotocamera è accesa, essa si spegne automaticamente in modo da impedire che il blocco batteria si scarichi. Per utilizzare di nuovo la fotocamera digitale, accenderla nuovamente. Per ulteriori informazioni, fare riferimento alle istruzioni per l'uso in dotazione con la fotocamera digitale.

K Riproduzione con il tasto di controllo

È possibile riprodurre le immagini sullo schermo LCD usando il tasto di controllo. Non è possibile udire il suono.

1 **Accendere la fotocamera.**
2 **Premere il tasto (riproduzione. (K-1).**
3 **Selezionare l'immagine desiderata con il tasto di controllo (K-2).**
   K-2 ① All'immagine precedente
   K-2 ② All'immagine successiva

L Estrazione della fotocamera digitale (vedere l'illustrazione L)

1 **Spegnere la fotocamera.**
2 **Aprire la custodia sportiva.**
   Mantenendo premuto il pulsante di rilascio ①, ruotare l'elemento della fibbia ② in modo da aprirla in direzione della freccia ③.
3 **Estrarre la fotocamera digitale dalla custodia sportiva.**
   Se la fotocamera digitale viene utilizzata per un periodo di tempo prolungato si riscalda. Spegnere l'alimentazione e attendere che la fotocamera si raffreddi prima di estrarla dalla custodia sportiva.

Non lasciare cadere la fotocamera digitale durante l'estrazione dalla custodia.

Nota

Asciugare attentamente le eventuali gocce d'acqua presenti sulla custodia sportiva e sulla propria persona prima di aprire la custodia sportiva per evitare che le gocce non cadano sulla fotocamera digitale.

Guida alla soluzione di problemi

Sintomo	Causa/Rimedio
Sono presenti gocce d'acqua all'interno della custodia sportiva.	• Sono presenti graffi o incrinature sulla guarnizione a tenuta d'acqua. ➡ Sostituire la guarnizione a tenuta d'acqua con una nuova. • La guarnizione a tenuta d'acqua non è inserita correttamente. ➡ Inserire accuratamente la guarnizione a tenuta d'acqua nell'apposita scanalatura. • La fibbia non è fissata. ➡ Fissare la fibbia finché non scatta in posizione.
La funzione di registrazione non si attiva.	• Il blocco batteria è scarico. ➡ Caricare completamente il blocco batteria. • Il "Memory Stick Duo" è pieno. ➡ Inserire un altro "Memory Stick Duo" oppure cancellare i dati non necessari dal "Memory Stick Duo". • La linguetta di protezione dalla scrittura sul "Memory Stick Duo" è impostata su LOCK. ➡ Impostare la linguetta sulla posizione di registrazione oppure inserire un nuovo "Memory Stick Duo".

Caratteristiche tecniche

Materiale
Plastica (PC, ABS), acciaio inossidabile, vetro

Resistenza all'acqua
Guarnizione a tenuta d'acqua, fibbia

Resistenza alla pressione
Fino a una profondità di 3 m in immersione

Interruttori controllabili dall'esterno
Alimentazione, Modo, Scatto, Zoom, Controllo (Flash, Macro, Autoscatto, Luminos. imm. (EV), Inserimento), MENU, Dimensioni immagine/Cancellazione, Attivazione/disattivazione schermo, Riproduzione

Dimensioni
Circa 130 × 82 × 64 mm (l/a/p)
(escluso le parti sporgenti)

Peso
Circa 160 g (solo custodia sportiva)

Accessori inclusi
Custodia sportiva (1)
Attacco di montaggio (1)
Cinghia da polso (1)
Lubrificante (1)
Soluzione antiappannamento (1)
Distanziatore (1)
Corredo di documentazione stampata

Il design e le caratteristiche tecniche sono soggetti a modifiche senza preavviso.

Função principal

Pode ser utilizada a uma profundidade de um máximo de 3 metros debaixo de água.

- Esta caixa subaquática SPK-WA só pode ser utilizada com a câmara digital DSC-W70/W55/W50/W40/W35/W30 da Sony.
- Esta caixa é à prova de água, permitindo utilizar a câmara digital com chuva, neve ou na praia.

Se a junta tórica estiver solta ou cortada, a areia ou a sujidade na junta tórica, pode provocar infiltrações, debaixo de água. Inspeccione a junta tórica antes de a utilizar.

Aviso

- Para utilizar a câmara digital com esta caixa, consulte o manual de instruções da câmara digital.
- Na eventualidade, improvável, de uma avaria na caixa subaquática provocar danos devido a infiltrações, a Sony não se responsabiliza pelos danos no equipamento contido na caixa (câmara digital, bateria, etc.), nem no conteúdo gravado nem pelas despesas implicadas na fotografia.

Precauções

- Não sujeite o vidro frontal a choques fortes, pois pode partí-lo.
- Evite abrir a caixa subaquática na praia ou dentro de água. A preparação como, por exemplo, a instalação da câmara digital e a mudança do "Memory Stick Duo", deve ser feita num local com humidade baixa e sem exposição ao ar marítimo.
- Não atire a caixa subaquática para dentro de água.
- Evite utilizar a caixa subaquática em locais com ondas fortes.
- Evite utilizá-la nas seguintes situações:
  – num local muito quente ou húmido.
  – dentro de água com uma temperatura superior a 40 °C.
  – em locais com temperaturas inferiores a 0 °C.
  Nestas situações, o equipamento pode ficar danificado devido à condensação de humidade ou a infiltrações.
- Não utilize a caixa subaquática por períodos superiores a 30 minutos, de uma vez, a temperaturas superiores a 35 °C.
- Tenha cuidado para não deixar a câmara digital cair quando a retirar ou colocar dentro da caixa subaquática.
- Não deixe a caixa subaquática exposta à acção directa dos raios solares, num local muito quente e húmido, durante muito tempo. Se tiver que a deixar ao sol, tape-a com uma toalha ou com outra protecção.
- A câmara digital aquece, quando é utilizada dentro da caixa subaquática durante um longo período de tempo. Antes de retirar a câmara digital da caixa subaquática, deixe a caixa subaquática à sombra ou noutro local fresco durante algum tempo para arrefecer.

Se sujar a caixa subaquática com protector solar, lave-a cuidadosamente com água morna. Se deixar protector solar na caixa subaquática, a superfície da caixa subaquática pode perder a cor ou danificar-se (por exemplo, rachas na superfície).

Infiltrações

Se deixar entrar água, retire imediatamente a caixa subaquática.
Se a câmara digital se molhar, leve-a imediatamente ao agente Sony mais próximo. Os custos de reparação são suportados pelo cliente.

Manusear a junta tórica

O que é a junta tórica?

A junta tórica assegura as qualidades impermeáveis da caixa subaquática ou de outro equipamento. (Consulte a figura A)

A manutenção da junta tórica é muito importante. O não cumprimento da manutenção da junta tórica de acordo com as instruções, pode provocar infiltrações e o afundamento da caixa subaquática.

Manusear a junta tórica

Encaixar a junta tórica

Evite encaixar a junta tórica em locais com areia ou poeira.

1 **Retire a junta tórica. (Consulte a figura B)**
   - Pode retirar facilmente a junta tórica, levantando-a na direcção da seta, como se mostra na figura.
   Tenha cuidado para não riscar a junta tórica com as unhas.
   - Não utilize um objecto de metal ou pontiagudo para retirar a junta tórica.
   Este tipo de objectos pode riscar ou danificar as estrias da caixa subaquática ou da junta tórica.
2 **Verifique a junta tórica.**
   - Verifique cuidadosamente o seguinte. Se necessário, limpe com um pano macio ou um lenço de papel.
     – Há alguma sujidade, areia, cabelo, pó, sal, pedaços de fios, etc. na junta tórica?
     – Há alguma massa lubrificante velha na junta tórica?

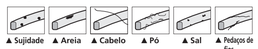

   - Passe ligeiramente a ponta do dedo em volta da junta tórica para verificar se existe sujidade invisível.
   - Tenha cuidado para não deixar restos de fibras do pano ou do lenço de papel na junta tórica, depois de a limpar.
   - Verifique se a junta tórica está riscada, deformada, distorcida, apresenta fendas finas, rachas, areia dentro, etc. Substitua-a se estiver rachada ou riscada.

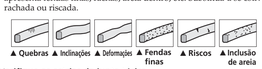

3 **Verifique as estrias da junta tórica.**
   Por vezes, grãos de areia ou de sal ficam nas estrias. Retire-os com cuidado, utilizando um aerossol ou limpando com um cotonete. Tenha cuidado para não deixar restos de fibras do cotonete no interior.
4 **Verifique a superfície de contacto do outro lado da junta tórica da mesma forma.**
5 **Aplique uma camada de massa lubrificante na junta tórica.**
   - Utilize as pontas dos dedos para cobrir finamente toda a superfície da junta tórica com uma pequena quantidade de massa lubrificante. (Consulte a figura C)
   - Não utilize papel ou pano, pois as fibras podem pegar-se à junta tórica.
   - Verifique se existe sempre uma camada fina de massa lubrificante na superfície da junta tórica. A massa lubrificante protege a junta tórica e evita o desgaste.
   - Encaixe a junta tórica imediatamente depois de a lubrificar. Não deixe a junta tórica lubrificada em cima de uma mesa ou de outra superfície.
6 **Encaixe a junta tórica nas estrias da caixa subaquática.**
   Encaixe a junta tórica nas estrias de forma uniforme, tendo em conta os seguintes pontos:
   – Verifique se a junta tórica está limpa.
   – Verifique se a junta tórica não está torcida. (Consulte a figura D)

Como verificar se existem infiltrações

Depois de substituir a junta tórica, feche a caixa subaquática, sem inserir o equipamento que tenciona utilizar. Mergulhe a caixa subaquática dentro de água a uma profundidade de cerca de 15 cm, durante aproximadamente três minutos e verifique se existem infiltrações.

Manutenção

Se deixar a caixa subaquática secar sem limpar a água salgada das estrias da junta tórica, formam-se cristais de sal que podem danificar a junta.

Duração da junta tórica substituível

A duração da junta tórica substituível varia com a frequência e condições de utilização da caixa subaquática. A duração é, geralmente, de cerca de um ano.
Mesmo que a junta tórica não esteja rachada nem riscada, a deformação e o desgaste reduzem a sua impermeabilidade. Se a junta tórica estiver torta, deformada, riscada, apresentar rachas ou fendas finas, tiver areia, etc. substitua-a por uma nova.
Depois de a substituir verifique se não deixa entrar a água.

Massa lubrificante

Utilize a massa lubrificante fornecida. Se utilizar massa lubrificante de outros fabricantes pode danificar a junta tórica e provocar infiltrações de água.

Líquido anti-embaciamento para a lente

Limpe a superfície do vidro com o líquido anti-embaciamento fornecido. Este líquido impede o embaciamento da lente.

Como utilizar o líquido anti-embaciamento

Aplique 2 ou 3 gotas no vidro da frente e distribua o líquido de maneira uniforme com um cotonete, um pano macio ou um lenço de papel.

Junta tórica, massa lubrificante e líquido anti-embaciamento para a lente

Pode adquirir a junta tórica e a massa lubrificante no distribuidor Sony mais próximo.
Junta tórica (nº do modelo 2-591-534-01)
Massa lubrificante (nº do modelo 2-582-620-01)
Líquido anti-embaciamento para a lente (nº do modelo 3-072-039-01)

Manutenção

- Depois de gravar num local perto do mar, lave bem a caixa subaquática com água doce com os fechos apertados para retirar o sal e a areia e depois seque-a com um pano seco macio. É aconselhável deixar a caixa mergulhada em água doce durante cerca de 30 minutos. Se não retirar bem o sal da caixa subaquática, as peças de metal podem enferrujar ou ficar danificadas e provocar infiltrações.
- Se sujar a caixa subaquática com protector solar, lave-a cuidadosamente com água morna.
- Limpe o interior da caixa com um pano macio seco. Não lave o interior da caixa subaquática.
Sempre que utilizar a caixa subaquática, efectue a manutenção indicada acima. Não a limpe com nenhum tipo de solvente, como álcool, benzina ou diluente, pois pode danificar o acabamento respectivo.

Quando guardar a caixa subaquática

- Monte o espaçador fornecido com a caixa subaquática para impedir o desgaste da junta tórica. (Consulte a figura E)
- Feche a caixa sem apertar os fechos para não desgastar a junta tórica.
- Não deixe acumular pó na junta tórica.
- Não guarde a caixa subaquática num local demasiado frio, húmido ou quente nem coloque naftalina ou cânfora dentro dela pois pode danificá-la.

Preparação

Preparar a câmara digital

Instale a câmara digital num compartimento com pouca humidade ou num ambiente semelhante. Se abrir ou fechar a caixa subaquática num local quente ou húmido o vidro frontal pode ficar embaciado.

Para obter mais informações, consulte o manual de instruções fornecido com a câmara digital.

1 **Retire a correia da câmara digital.**
2 **Introduza a bateria.**
   Utilize uma bateria totalmente carregada.
3 **Introduza o "Memory Stick Duo".**
4 **Ligue a câmara digital.**
5 **Ajuste o LCD da câmara digital à posição "ON".**
6 **Ajuste todas as programações da câmara digital para o modo "AUTO".**
7 **Coloque a luz AF da câmara digital na posição "OFF".**
   Isto desactiva a utilização do luz AF.
8 **Verifique se a lente e o LCD da câmara digital estão bem limpos.**

F Monte a correia para o pulso

É aconselhável montar a correia para o pulso (fornecida) antes de utilizar a caixa subaquática. (Consulte a figura F)

Nota

Tenha cuidado para não entalar a paga para a mão quando fechar a caixa subaquática. Se a correia ficar entalada, a água pode infiltrar-se na caixa subaquática.

G Instalar a câmara digital dentro da caixa subaquática

1 **Ajuste a tecla POWER da câmara digital à posição "OFF".**
2 **Programe o selector de modo da câmara digital para "".**
3 **Abra a caixa subaquática. (G-1)**
   Mantenha a tecla de liberação da trava ① premida, rode a trava da fivela ② e abra a fivela na direcção indicada pela seta ③.
4 **Prepare a caixa subaquática.**

Leia o manual "Manusear a junta tórica" separado.
O manual referido fornece detalhes importantes sobre a manutenção e manuseamento da junta tórica.

① Retire a junta tórica.
② Cubra a junta tórica com massa lubrificante.
   Limpe toda a areia ou sujidade que possa haver na junta, na estria ou na parte da caixa que está em contacto com a junta. Cubra a junta tórica com uma camada de massa lubrificante fina e uniforme.
③ Encaixar a junta tórica.
   Nota
   Se fechar a tampa com a junta tórica com areia ou sujidade pode riscar a parte exterior da caixa ou provocar infiltrações.

5 **Instale a câmara digital dentro da caixa subaquática (G-2)**

Assegure-se sempre de desligar a alimentação da câmara quando for instalar ou remover a câmara estática digital. A objectiva poderá ficar avariada se deixar a câmara ligada.

Quando usar a DSC-W40/W35/W30
Antes de montar a caixa subaquática na DSC-W40/W35/W30, retire a base de montagem fazendo-a deslizar na direcção da seta. (G-2)
(No caso da DSC-W70/W55/W50, não precisa de retirar a base de montagem.)

Verifique se a câmara digital está colocada correctamente.

6 **Fecha a caixa subaquática e aperte o fecho. (G-3)**
   Prenda a caixa subaquática e aperte o fecho até ouvir um estalido.

Utilizar a caixa subaquática

H Gravação (Consulte a figura H-1)

1 **Ligue a câmara. (H-2)**
   Verifique se o selector de modo funciona normalmente. (H-3)
   Quando roda o selector de modo, o modo muda pela ordem seguinte:

   Para obter informações sobre cada um dos modos, consulte o LCD.
2 **Coloque o selector de modo no modo desejado.**
   Pode gravar imagens enquanto olha para o LCD.
   Para gravar imagens fixas, coloque o selector de modo da caixa subaquática na posição "".
   Para gravar imagens em movimento, coloque o selector de modo da caixa subaquática na posição "".
   Durante a gravação de imagens em movimento o som não é gravado.
   Para gravar imagens de várias cenas, regule o botão rotativo de modo da câmara estática digital a "", "", "", "", "", "", "" ou "", e seleccione o modo desejado.

   Para obter mais informações, consulte o manual de instruções fornecido com a câmara digital.
3 **Carregue no botão do obturador. (H-4)**

I Utilizar/Ajustar as várias funções (Consulte a figura I)

Pode utilizar as várias funções com a câmara digital instalada na caixa subaquática.

J Utilizar a função de zoom (Consulte a figura J)

① Carregue no lado W do botão de zoom para utilizar a função grande angular. (O motivo aparece mais ao longe.)
② Carregue no lado T do botão de zoom para utilizar a função de teleobjectiva. (O motivo aparece mais perto.)

Notas

- Quando utilizar o flash com a caixa subaquática montada, a distância de filmagem pode diminuir ou o canto direito do ecrã ficar escuro.
- Caso não opere a câmara digital com a alimentação activada por um certo tempo, a câmara digital desligar-se-á automaticamente para evitar o desgaste da bateria recarregável. Para voltar a utilizar a câmara, ligue-a novamente. Para obter mais informações, consulte o manual de instruções fornecido com a câmara digital.

K Reprodução com o botão de controlo

Pode reproduzir imagens no LCD utilizando o botão de controlo. Não ouve o som.

1 **Ligue a câmara.**
2 **Carregue no botão (reprodução). (K-1)**
3 **Seleccione a imagem desejada com o botão de controlo. (K-2)**
   K-2 ① Para a imagem anterior
   K-2 ② Para a imagem seguinte

L Retirar a câmara digital (Consulte a figura L)

1 **Desligue a câmara.**
2 **Abra a caixa subaquática.**
   Mantenha a tecla de liberação da trava ① premida, rode a trava da fivela ② e abra a fivela na direcção indicada pela seta ③.
3 **Retire a câmara digital da caixa subaquática.